BLAUBERG Motoren

公众号二维码

网站二维码

德国博乐通风集团中国代表处
地址：江苏省苏州市工业园区朱街8号
电话：0512-65562316
网址：blauberg-motoren.cn

德国总部 Blauberg Group
地址：Aidenbachstr.52a D-81379 Munich
Tel：+49(0)89 785 08 088
Fax：+49(0)89 780 69 521
Web：blauberg-motoren.com

博乐电机保持技术更改权.
图片及文本不具约束力.

BLAUBERG Motoren | 德国博乐

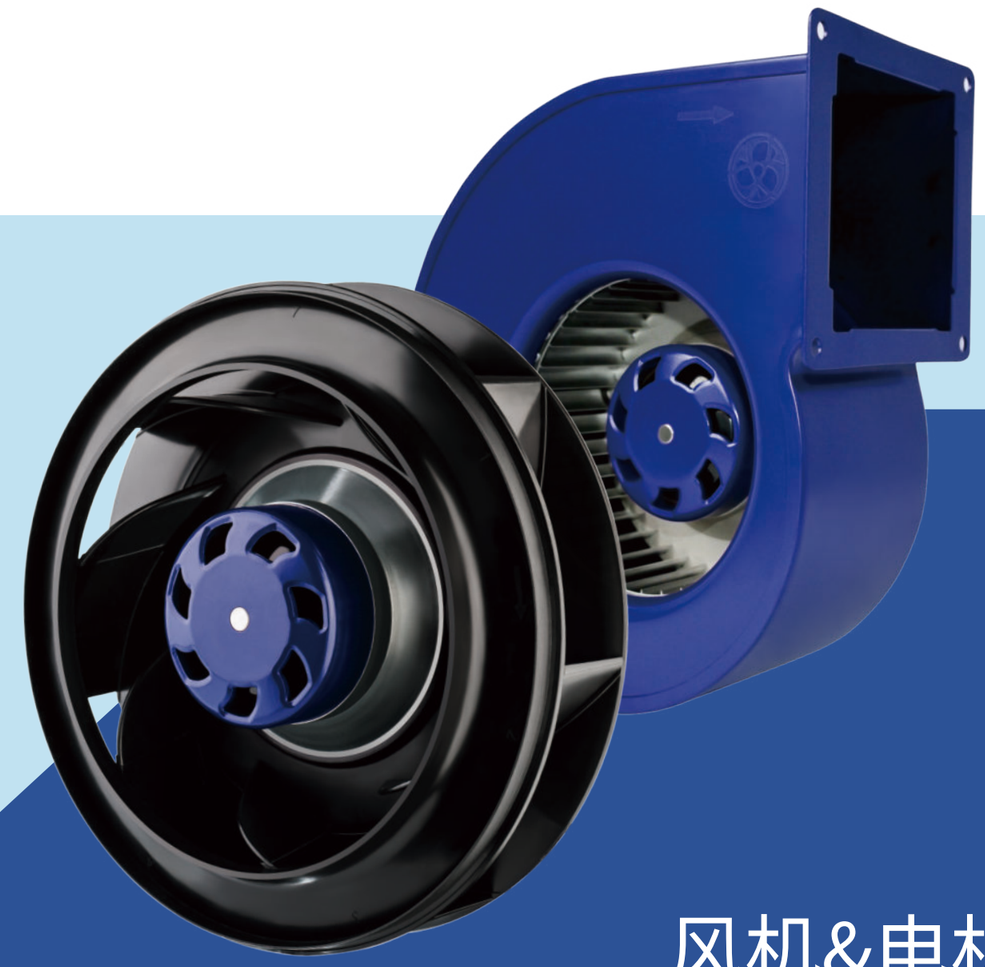

风机&电机

2023版目录

HORST HAHN

德国博乐监理会主席

Dear colleagues,

BLAUBERG Group of Companies was established in the Kingdom of Bavaria in the South of the German Empire almost 117 years ago.

During this time we have worked our way up from a small chimney manufacturer to a leading ventilation company.

We owe our success due to:
~ Innovativeness of the large army of our engineers and designers.
~Hard work and efficiency of thousands of our employees.
~A wise policy of hundreds of managers who are running the business in our branch offices worldwide.

We have created a lot of revolutionary solutions in the of ventilation and have always been one step ahead of the market.

But our main achievement is as follows:

Over a century customers and distributors worldwide have learnt at first hand that BLAUBERG is a reliable partner producing fans of reliable quality.

These are the traditions of the Bavarian land and we scrupulously follow those.
Our customers, moving into a new house, sometimes take a fan bought by their fathers 30 years ago with them.
We certainly would like to offer them our new models, but we are proud of a long service life of our products.

Many of our European colleagues have come to China many years ago with the main purpose to produce cheap goods in your country for the European market.

We have not done that.We have always created and produced all our products by ourselves.

Today we have come to your country for another purpose.We understand that you need our modern, efficient climate control equipment.

In the first stage,we offer only products manufactured at our plants in Europe.

In the nearest future we will build the BLAUBERG-China Plant and will produce ventilation products for you all together.

We hope to find many partners, friends and associates in your country.

Best wishes, Head of the Supervisory Board
HORST HAHN

BLAUBERG Motoren | 德国博乐

目录 CONTENTS

博乐集团简介	4
风机，电机技术介绍	6
编码规则	7
EC后向离心风机	10
EC前向离心风机	57
EC蜗壳风机	79

是国际公认的“被动房检测机构”，致
力于能源标准化建设

EUROVENT由“欧洲制冷空调、空气处理设备制造协会”
颁布的空调高标准的性能认证

EOTA和UE Atc的重要组织成员，是德国
和欧洲建筑工程技术和建筑产品认证的权威

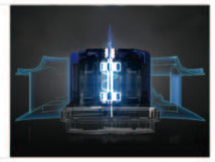

“CE”标志是一种安全认证标志，被视
为制造商打开并进入欧洲市场的护照

为德国公认的建筑材料标准检测机构

英国标准协会
国际标准服务提供商，面向全球提供服务

在德国及欧洲广泛接受的专为元器件
产品定制的安全认证标志

SGS是 是目前世界上最大、资格最老的第三方
从事产品质量控制和技术鉴定的机构

“德国博乐在全球各国获得不计其数的资历认证和荣誉，是外转子电机和风机行业的重要品牌与创新力量

认证证书一览

BLAUBERG Motoren | 德国博乐

博乐集团生产和销售集创新技术、现代设计以及
传统德国品质为一体的高科技节能型通风设备。

集团的主要产品包括：家庭通风系统、热回收系统、工业风机与空气处理系统、高品质零配件定制、以及整体的通风解决方案。依靠产品的多样性，我们极大地满足了不同国家客户的需求，为他们提供高性价比的产品和服务。

BLAUBERG Motoren | 德国博乐

博乐电机创立于德国的慕尼黑，主要制造风机和电机。是博乐集团的重要组成部门。

创立伊始，为了满足集团自身需求，博乐电机致力于生产外转子AC电机；发展至今，博乐电机已利用先进的EC和AC技术为遍布全球的客户供应大量的电机和风扇产品。

产品包括：轴流风机、后向离心风机、前向离心风机、蜗壳风机。

我们很荣幸为我们的客户—各知名通风散热系统、家电以及其他设备的制造商提供优质产品，成为他们发展中的重要伙伴。

目前博乐电机分别在德国（慕尼黑）、乌克兰（基辅）和中国（苏州）设立了产品研发中心和生产基地。2014年4月博乐集团全面启动中国市场的开拓工作，代表处位于世界500强聚集的苏州工业园区，从此，中国消费者也享受到了博乐集团提供的优质产品和服务。

我们始终如一，精益求精，为的是让我们的产品更好更多地去满足客户的需要及期望。

作为客户导向型企业，我们竭尽全力为我们的客户提供最好的产品与体验。

EC 电机

高效EC电机是电子换向同步直流电机，EC电机用电子换向替代了传统机械式易磨损的碳刷换向。这些零件的功能通过EC控制器的免维护电路得以实现。

EC电机技术为高效、节能通风提供了技术保障，在低功率情况下，EC电机比常规的AC异步电机效率高20%-35%，更节能。

新型EC电机具有高性能，低噪音，可控速度范围广的特征。同时，EC电机控制器使得电机更加智能化，比如，可以基于工作环境温度，风压及其他参数的变化来调节和控制风机。EC电机特有的控制软件使得对集合在网络中的单个风机的控制准确性高。

通过对风机参数的集中控制，有效地提高了整个风机系统的性能。所有系统参数在电脑上在线集中控制，可以根据通风系统需要编制单个风机控制程序，为满足用户个性定制需要提供了技术基础。

电机的优点：

- 高能效，宽范围无极调速，可超低速运行
- 启动转矩大
- 外转子结构设计，电机尺寸小巧
- 转速不受频率限制，根据绕组配比和负载设计
- 高效率持续段较长，受负载影响较小
- 低转速时仍可保证较高的电机效率>60%
- 相比常规AC电机，EC电机能耗量减少了30%-60%
- 能进行软启动，启动转速平滑，噪音小
- 所有风机可集合到一个系统中，实现集中控制

BLAUBERG Motoren | 德国博乐

编码规则

EC 风机

BL-B175B-EC- 02

- B—不带支架风机
  S—单进风鼓风机
  D—双进风鼓风机
  G—带支架风机
- L—AC230V 50 / 60 Hz
  Y—AC380V 50 / 60 Hz
  C—AC120V 50 / 60 Hz
  F—DC 12V
  D—DC 24V
  E—DC 48V
  N—DC310V
- B—后向离心风机
  F—前向离心风机
  A—轴流风机
- 叶轮外径(mm)
- 叶轮版本号
- 电子版本号
- 机械版本号

EC后向离心风机

EC
Centrifugal fans (backward curved)

Ø 133 mm 后向 — EC离心风机

特征

- 调　　速：0~10V DC /PWM
- 旋转方向：顺时针CW（从转子端看）
- 叶轮材料：PA6+GF
- 防护等级：IP55
- 绝缘等级：B
- 电机运行方式：连续工作制（S1）
- 轴　　承：滚珠轴承
- 电机保护：热保护，软启动保护，堵转保护

技术参数

型号	额定电压[V]	频率[Hz]	转速[RPM]	最大功率[W]	最大电流[A]	噪音[dB(A)]	工作温度[°C]	接线方式
BL-B133B-EC-03	230	50/60	3800	30	0.23	63	–25 ... +60	E0

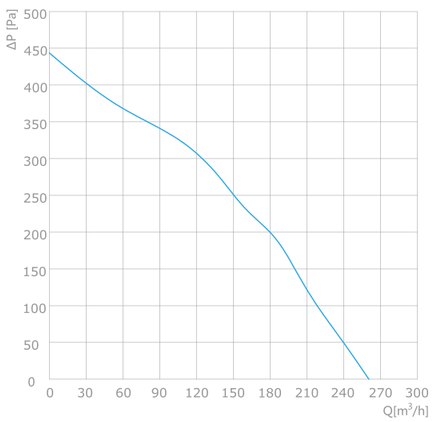

外形尺寸

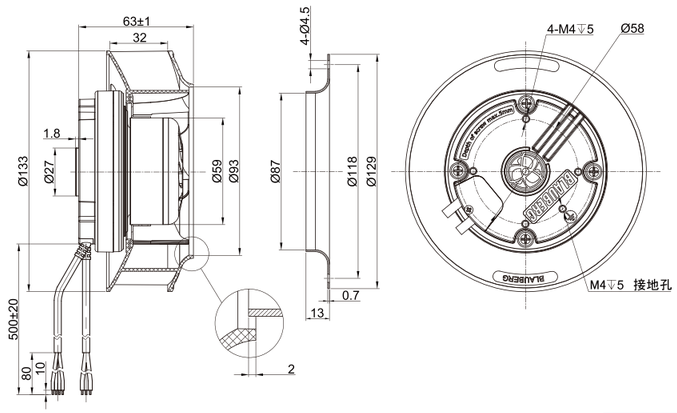

Ø 133 mm 后向 — EC离心风机

特征

- 调　　速：0~10V DC /PWM
- 旋转方向：顺时针CW（从转子端看）
- 叶轮材料：PA6+GF
- 防护等级：IP55
- 绝缘等级：B
- 电机运行方式：连续工作制（S1）
- 轴　　承：滚珠轴承
- 电机保护：热保护，软启动保护，堵转保护

技术参数

型号	额定电压[V]	频率[Hz]	转速[RPM]	最大功率[W]	最大电流[A]	噪音[dB(A)]	工作温度[°C]	接线方式
BL-B133A-EC-00	230	50/60	4400	53	0.38	70	–25 ... +60	E0

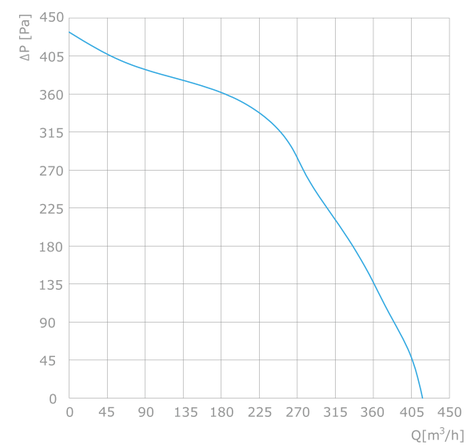

外形尺寸

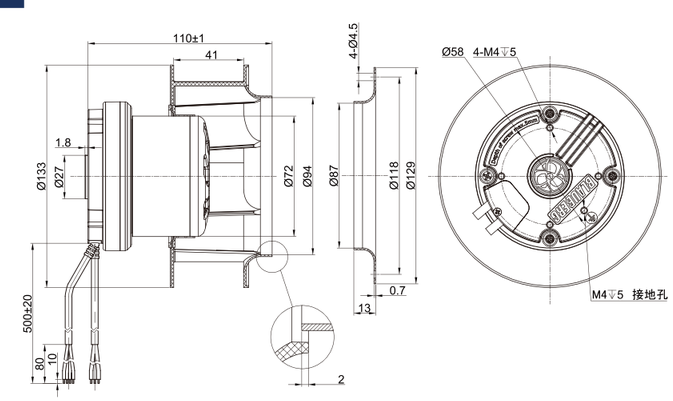

EC
Centrifugal fans (backward curved)

Ø 175 mm 后向 — EC离心风机

特征

- 调　　速：0~10V DC /PWM
- 旋转方向：顺时针CW（从转子端看）
- 叶轮材料：PA6+GF
- 防护等级：IP55
- 绝缘等级：B
- 电机运行方式：连续工作制（S1）
- 轴　　承：滚珠轴承
- 电机保护：热保护，软启动保护，堵转保护

技术参数

型号	额定电压[V]	频率[Hz]	转速[RPM]	最大功率[W]	最大电流[A]	噪音[dB(A)]	工作温度[°C]	接线方式
BL-B175B-EC-00	230	50/60	3110	49	0.38	67	–25 ... +60	E0

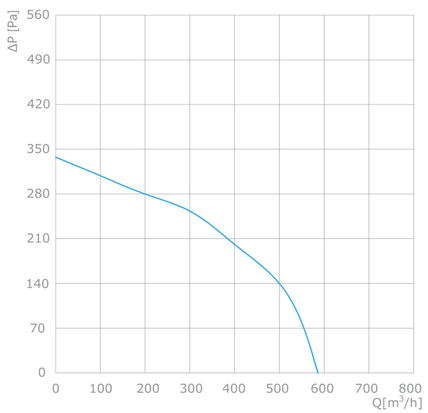

外形尺寸

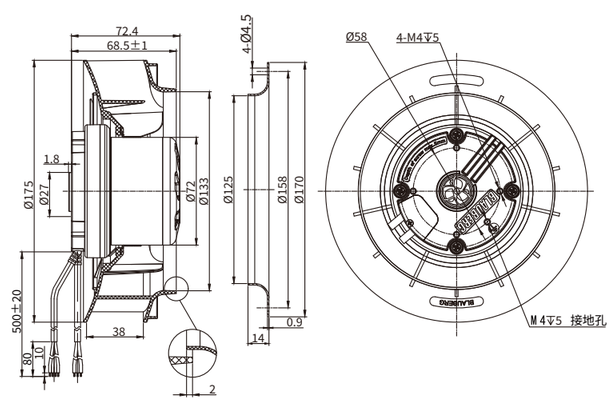

Ø 175 mm 后向 — EC离心风机

特征

- 调　　速：0~10V DC /PWM
- 旋转方向：顺时针CW（从转子端看）
- 叶轮材料：PA6+GF
- 防护等级：IP55
- 绝缘等级：B
- 电机运行方式：连续工作制（S1）
- 轴　　承：滚珠轴承
- 电机保护：热保护，软启动保护，堵转保护

技术参数

型号	额定电压[V]	频率[Hz]	转速[RPM]	最大功率[W]	最大电流[A]	噪音[dB(A)]	工作温度[°C]	接线方式
BL-B175B-EC-03	230	50/60	2800	55	0.4	65	–25 ... +60	E0

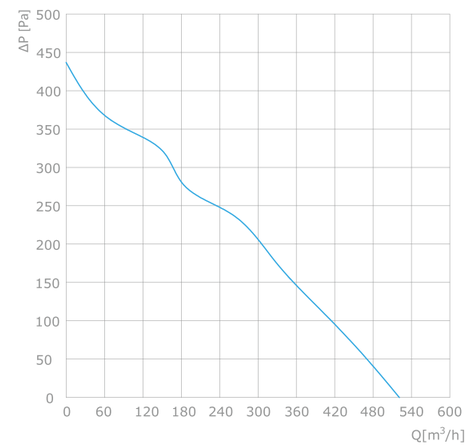

外形尺寸

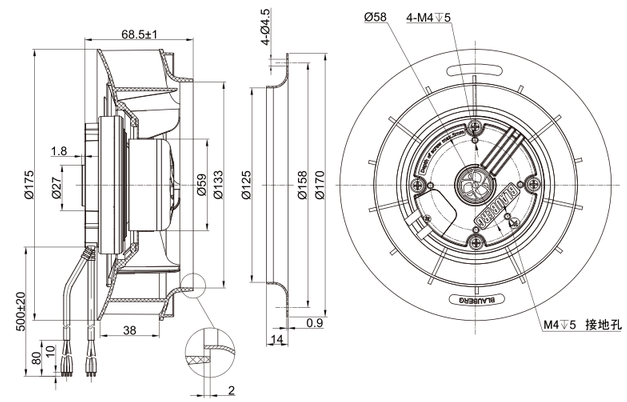

EC
Centrifugal fans (backward curved)

Ø 175 mm 后向 — EC离心风机

特征

- 调　　速：0~10V DC /PWM
- 旋转方向：顺时针CW（从转子端看）
- 叶轮材料：PA6+GF
- 防护等级：IP55
- 绝缘等级：B
- 电机运行方式：连续工作制（S1）
- 轴　　承：滚珠轴承
- 电机保护：热保护，软启动保护，堵转保护

技术参数

型号	额定电压[V]	频率[Hz]	转速[RPM]	最大功率[W]	最大电流[A]	噪音[dB(A)]	工作温度[°C]	接线方式
BL-B175B-EC-01	230	50/60	3300	85	0.65	72	–25 ... +60	E0

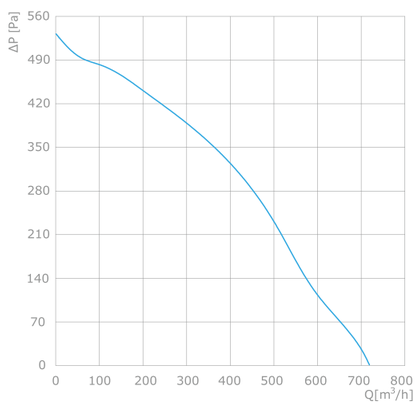

外形尺寸

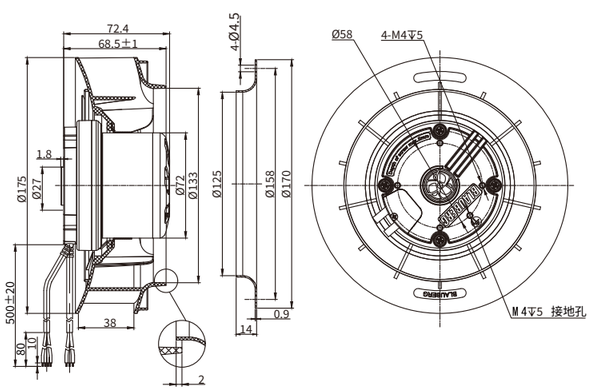

Ø 175 mm 后向 — EC离心风机

特征

- 调　　速：0~10V DC /PWM
- 旋转方向：顺时针CW（从转子端看）
- 叶轮材料：PA6+GF
- 防护等级：IP55
- 绝缘等级：B
- 电机运行方式：连续工作制（S1）
- 轴　　承：滚珠轴承
- 电机保护：热保护，软启动保护，堵转保护

技术参数

型号	额定电压[V]	频率[Hz]	转速[RPM]	最大功率[W]	最大电流[A]	噪音[dB(A)]	工作温度[°C]	接线方式
BL-B175B-EC-02	230	50/60	4400	115	0.9	74	–25 ... +60	E0

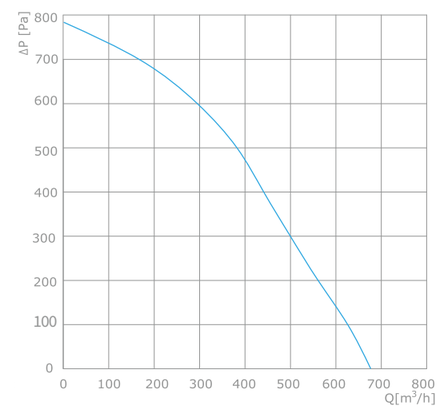

外形尺寸

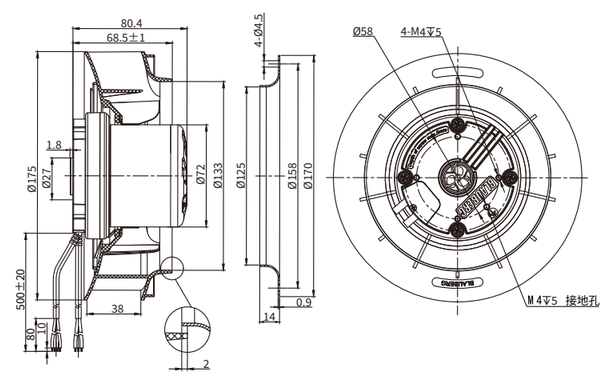

EC
Centrifugal fans (backward curved)

Ø 175 mm 后向 — EC离心风机

特征

- 调　　速：0~10V DC /PWM
- 旋转方向：顺时针CW（从转子端看）
- 叶轮材料：PA6+GF
- 防护等级：IP55
- 绝缘等级：B
- 电机运行方式：连续工作制（S1）
- 轴　　承：滚珠轴承
- 电机保护：热保护，软启动保护，堵转保护

技术参数

型号	额定电压[V]	频率[Hz]	转速[RPM]	最大功率[W]	最大电流[A]	噪音[dB(A)]	工作温度[°C]	接线方式
BL-B175B-EC-T1	230	50/60	4800	155	1.09	75	–25 ... +60	E0

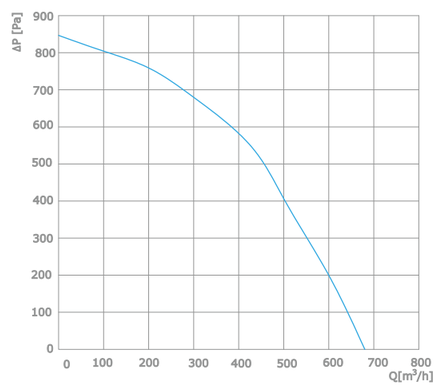

外形尺寸

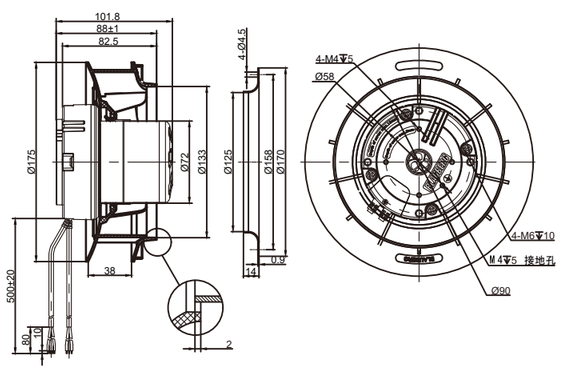

Ø 190 mm 后向 — EC离心风机

特征

- 调　　速：0~10V DC /PWM
- 旋转方向：顺时针CW（从转子端看）
- 叶轮材料：PA6+GF
- 防护等级：IP55
- 绝缘等级：B
- 电机运行方式：连续工作制（S1）
- 轴　　承：滚珠轴承
- 电机保护：热保护，软启动保护，堵转保护

技术参数

型号	额定电压[V]	频率[Hz]	转速[RPM]	最大功率[W]	最大电流[A]	噪音[dB(A)]	工作温度[°C]	接线方式
BL-B190B-EC-01	230	50/60	2940	64	0.53	65	–25 ... +60	E0

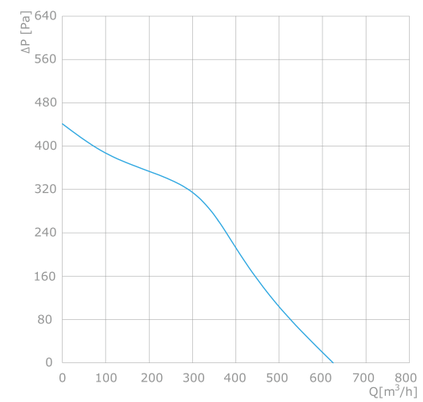

外形尺寸

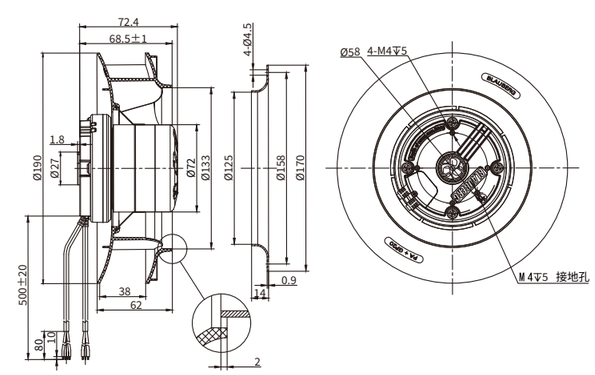

EC
Centrifugal fans (backward curved)

Ø 190 mm 后向 — EC离心风机

特征

- 调　　速：0~10V DC /PWM
- 旋转方向：顺时针CW（从转子端看）
- 叶轮材料：PA6+GF
- 防护等级：IP55
- 绝缘等级：B
- 电机运行方式：连续工作制（S1）
- 轴　　承：滚珠轴承
- 电机保护：热保护，软启动保护，堵转保护

技术参数

型号	额定电压[V]	频率[Hz]	转速[RPM]	最大功率[W]	最大电流[A]	噪音[dB(A)]	工作温度[°C]	接线方式
BL-B190B-EC-00	230	50/60	3300	87	0.65	65	–25 ... +60	E0

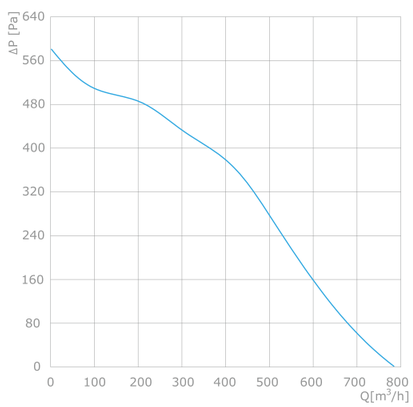

外形尺寸

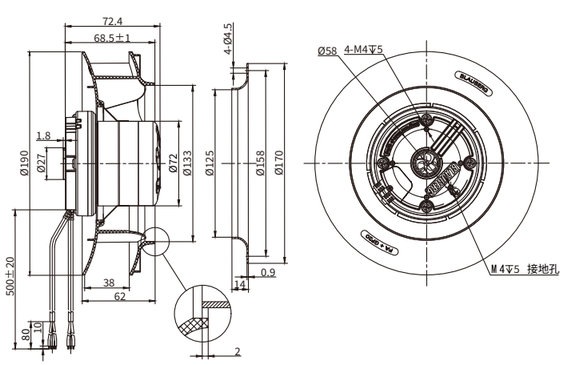

EC
Centrifugal fans (backward curved)

Ø 190 mm 后向 — EC离心风机

特征

- 调　　速：0~10V DC /PWM
- 旋转方向：顺时针CW（从转子端看）
- 叶轮材料：PA6+GF
- 防护等级：IP55
- 绝缘等级：B
- 电机运行方式：连续工作制（S1）
- 轴　　承：滚珠轴承
- 电机保护：热保护，软启动保护，堵转保护

技术参数

型号	额定电压[V]	频率[Hz]	转速[RPM]	最大功率[W]	最大电流[A]	噪音[dB(A)]	工作温度[°C]	接线方式
BL-B190B-EC-02	230	50/60	3800	115	0.9	71	–25 ... +60	E0

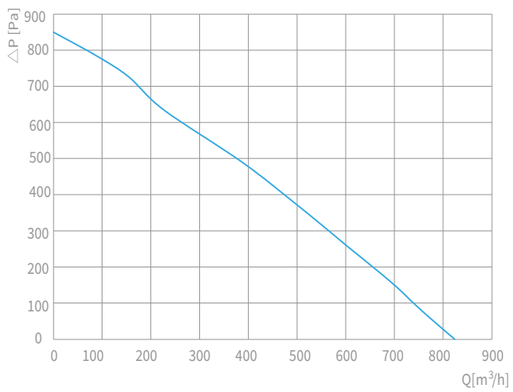

外形尺寸

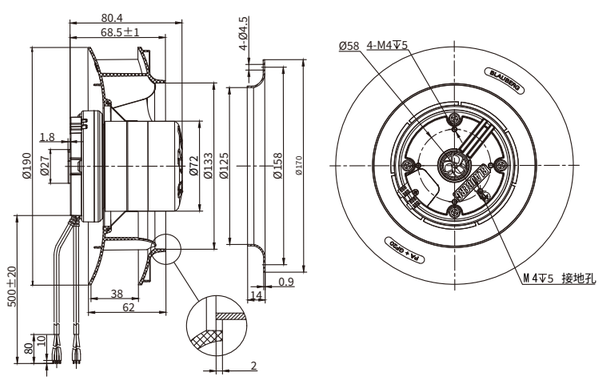

EC
Centrifugal fans (backward curved)

Ø 190 mm 后向 — EC离心风机

特征

- 调　　速：0~10V DC /PWM
- 旋转方向：顺时针CW（从转子端看）
- 叶轮材料：PA6+GF
- 防护等级：IP55
- 绝缘等级：B
- 电机运行方式：连续工作制（S1）
- 轴　　承：滚珠轴承
- 电机保护：热保护，软启动保护，堵转保护

技术参数

型号	额定电压[V]	频率[Hz]	转速[RPM]	最大功率[W]	最大电流[A]	噪音[dB(A)]	工作温度[°C]	接线方式
BL-B190B-EC-03	230	50/60	4100	170	1.3	72	–25 ... +60	E0

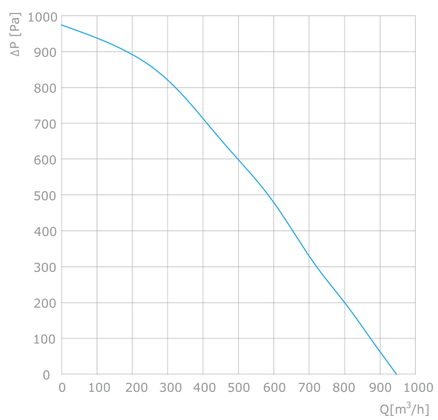

外形尺寸

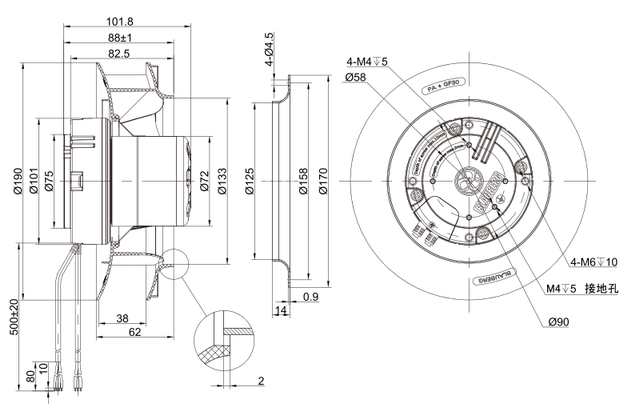

Ø 220 mm 后向 — EC离心风机

特征

- 调　　速：0~10V DC /PWM
- 旋转方向：顺时针CW（从转子端看）
- 叶轮材料：PA6+GF
- 防护等级：IP55
- 绝缘等级：B
- 电机运行方式：连续工作制（S1）
- 轴　　承：滚珠轴承
- 电机保护：热保护，软启动保护，堵转保护

技术参数

型号	额定电压[V]	频率[Hz]	转速[RPM]	最大功率[W]	最大电流[A]	噪音[dB(A)]	工作温度[°C]	接线方式
BL-B220C-EC-00	230	50/60	2470	86	0.71	68	–25 ... +60	E0

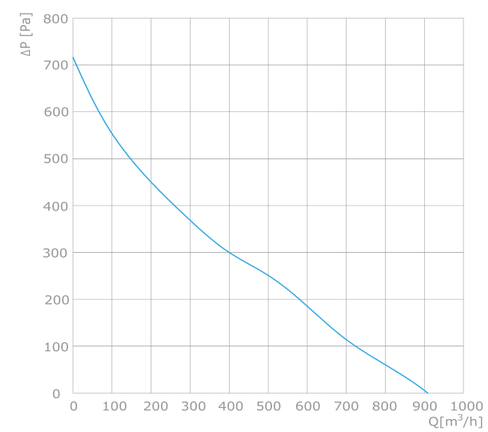

外形尺寸

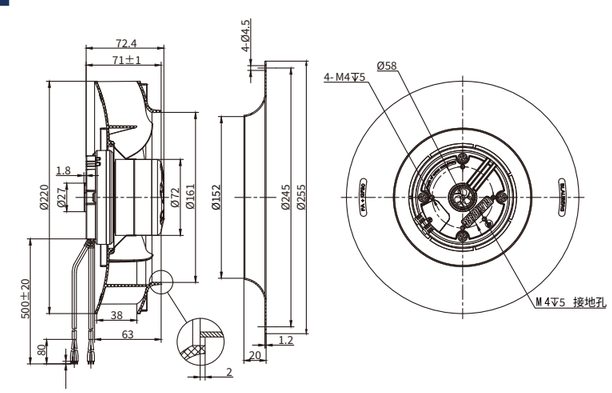

EC
Centrifugal fans (backward curved)

Ø 220 mm 后向 — EC离心风机

特征

- 调　　速：0~10V DC /PWM
- 旋转方向：顺时针CW（从转子端看）
- 叶轮材料：PA6+GF
- 防护等级：IP55
- 绝缘等级：B
- 电机运行方式：连续工作制（S1）
- 轴　　承：滚珠轴承
- 电机保护：热保护，软启动保护，堵转保护

技术参数

型号	额定电压[V]	频率[Hz]	转速[RPM]	最大功率[W]	最大电流[A]	噪音[dB(A)]	工作温度[°C]	接线方式
BL-B220C-EC-02	230	50/60	2800	115	0.9	63	–25 ... +60	E0

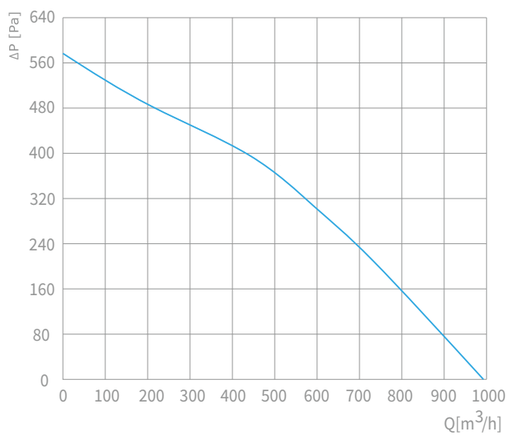

外形尺寸

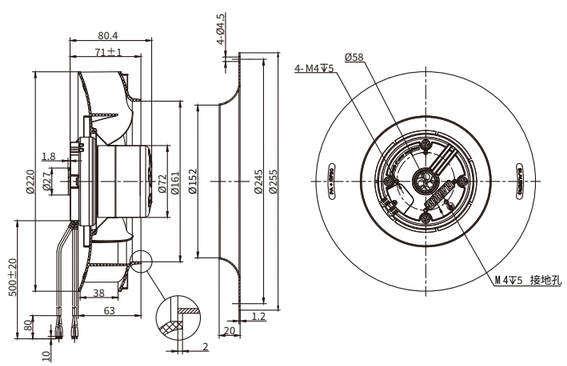

Ø 220 mm 后向 — EC离心风机

特征

- 调　　速：0~10V DC /PWM
- 旋转方向：顺时针CW（从转子端看）
- 叶轮材料：PA6+GF
- 防护等级：IP55
- 绝缘等级：B
- 电机运行方式：连续工作制（S1）
- 轴　　承：滚珠轴承
- 电机保护：热保护，软启动保护，堵转保护

技术参数

型号	额定电压[V]	频率[Hz]	转速[RPM]	最大功率[W]	最大电流[A]	噪音[dB(A)]	工作温度[°C]	接线方式
BL-B220C-EC-01	230	50/60	3250	168	1.27	70	–25 ... +60	E0

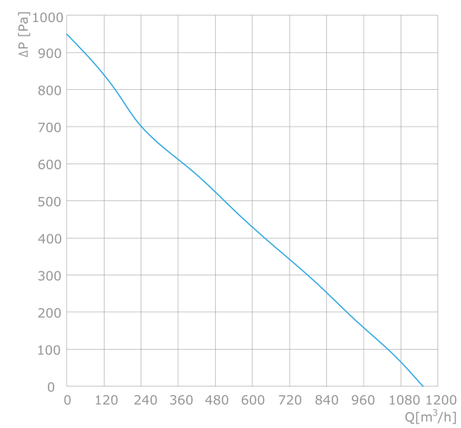

外形尺寸

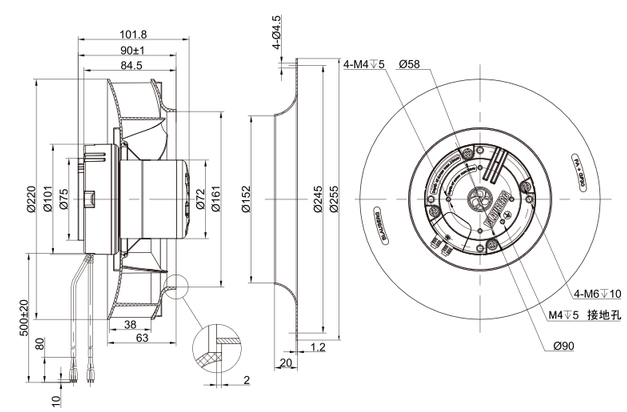

EC
Centrifugal fans (backward curved)

EC
Centrifugal fans (backward curved)

Ø 225 mm 后向

EC离心风机

特征

- 调　　速：0~10V DC /PWM
- 旋转方向：顺时针CW（从转子端看）
- 叶轮材料：PA6+GF
- 防护等级：IP55
- 绝缘等级：B
- 电机运行方式：连续工作制（S1）
- 轴　　承：滚珠轴承
- 电机保护：热保护，软启动保护，堵转保护

技术参数

型号	额定电压[V]	频率[Hz]	转速[RPM]	最大功率[W]	最大电流[A]	噪音[dB(A)]	工作温度[°C]	接线方式
BL-B225G-EC-00	230	50/60	2300	85	0.7	65	–25 ... +60	E0

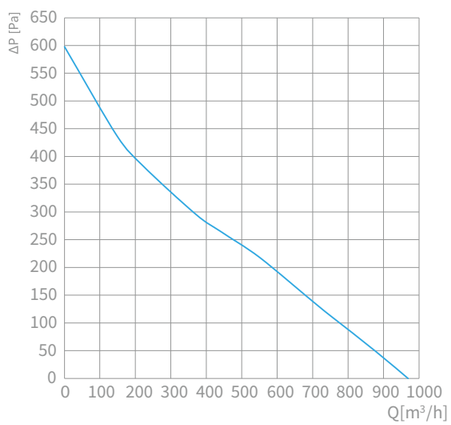

外形尺寸

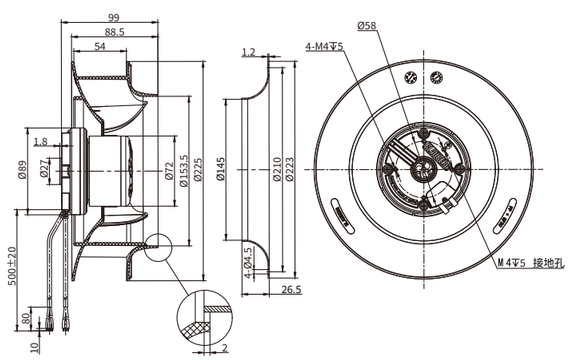

Ø 225 mm 后向

EC离心风机

特征

- 调　　速：0~10V DC /PWM
- 旋转方向：顺时针CW（从转子端看）
- 叶轮材料：PA6+GF
- 防护等级：IP55
- 绝缘等级：B
- 电机运行方式：连续工作制（S1）
- 轴　　承：滚珠轴承
- 电机保护：热保护，软启动保护，堵转保护

技术参数

型号	额定电压[V]	频率[Hz]	转速[RPM]	最大功率[W]	最大电流[A]	噪音[dB(A)]	工作温度[°C]	接线方式
BL-B225G-EC-02	230	50/60	2600	115	0.9	67	–25 ... +60	E0

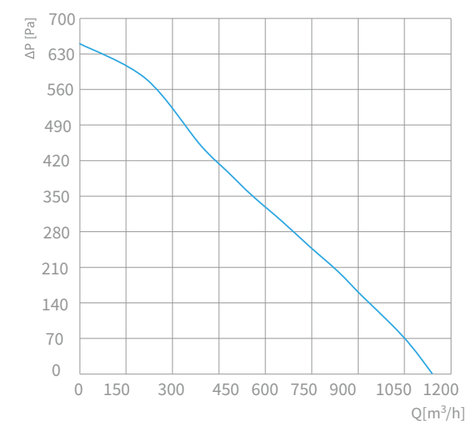

外形尺寸

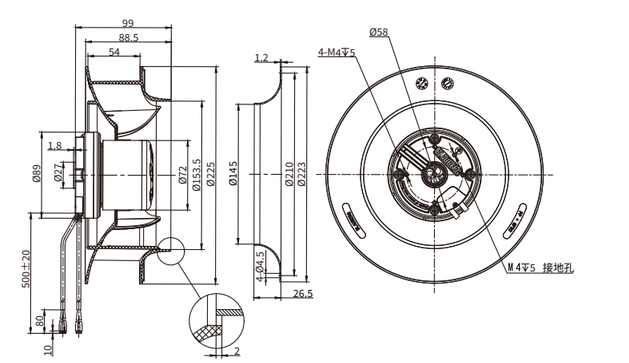

EC
Centrifugal fans (backward curved)

Ø 225 mm 后向 — EC离心风机

特征

- 调　　速：0~10V DC /PWM
- 旋转方向：顺时针CW（从转子端看）
- 叶轮材料：PA6+GF
- 防护等级：IP55
- 绝缘等级：B
- 电机运行方式：连续工作制（S1）
- 轴　　承：滚珠轴承
- 电机保护：热保护，软启动保护，堵转保护

技术参数

型号	额定电压[V]	频率[Hz]	转速[RPM]	最大功率[W]	最大电流[A]	噪音[dB(A)]	工作温度[°C]	接线方式
BL-B225G-EC-01	230	50/60	3100	170	1.26	70	–25 ... +60	E0

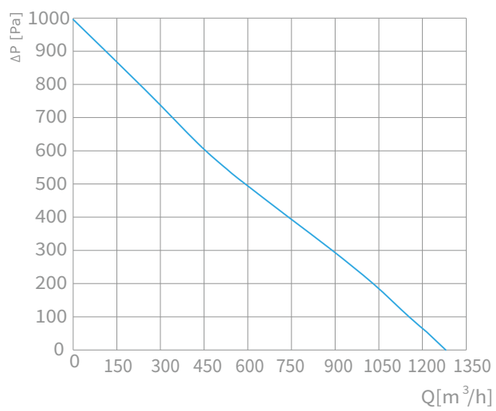

外形尺寸

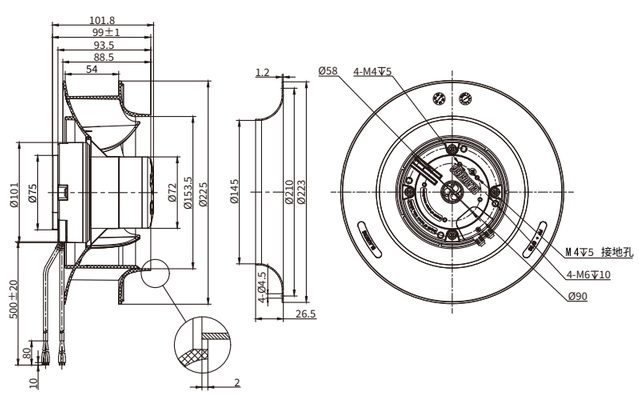

Ø 225 mm 后向 — EC离心风机

特征

- 调　　速：0~10V DC /PWM
- 旋转方向：顺时针CW（从转子端看）
- 叶轮材料：PA6+GF
- 防护等级：IP55
- 绝缘等级：B
- 电机运行方式：连续工作制（S1）
- 轴　　承：滚珠轴承
- 电机保护：热保护，软启动保护，堵转保护

技术参数

型号	额定电压[V]	频率[Hz]	转速[RPM]	最大功率[W]	最大电流[A]	噪音[dB(A)]	工作温度[°C]	接线方式
BL-B225G-EC-07	230	50/60	3600	230	1.7	71	–25 ... +60	E0

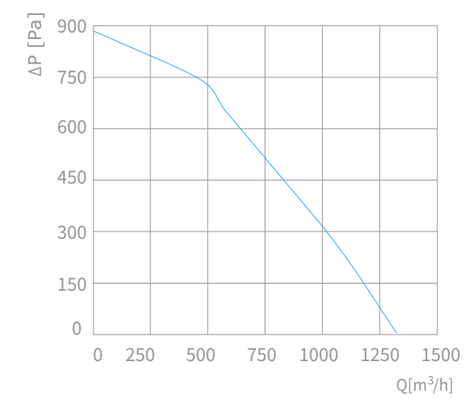

外形尺寸

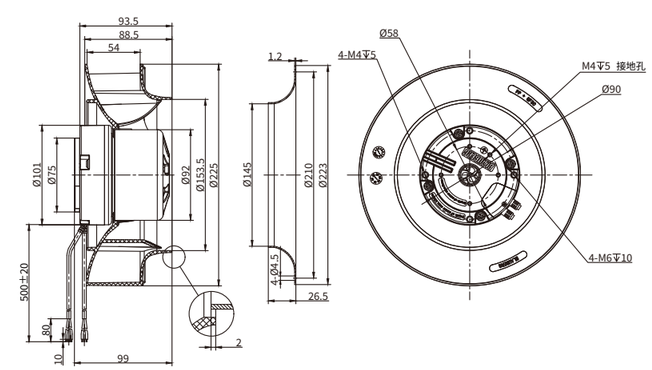

BLAUBERG Motoren | 德国博乐

EC
Centrifugal fans (backward curved)

Ø 250 mm 后向 — EC离心风机

特征

- 调　　速：0~10V DC /PWM
- 旋转方向：顺时针CW（从转子端看）
- 叶轮材料：PA6+GF
- 防护等级：IP55
- 绝缘等级：B
- 电机运行方式：连续工作制（S1）
- 轴　　承：滚珠轴承
- 电机保护：热保护，软启动保护，堵转保护

技术参数

型号	额定电压[V]	频率[Hz]	转速[RPM]	最大功率[W]	最大电流[A]	噪音[dB(A)]	工作温度[°C]	接线方式
BL-B250B-EC-00	230	50/60	1810	85	0.68	62	–25 ... +60	E0

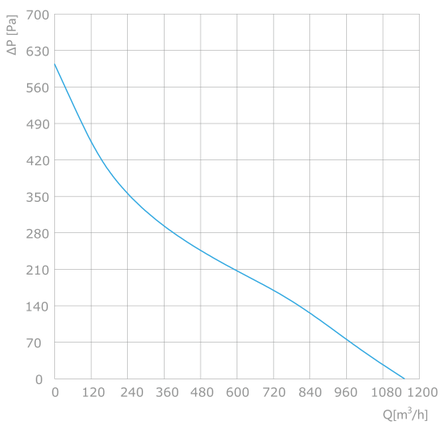

外形尺寸

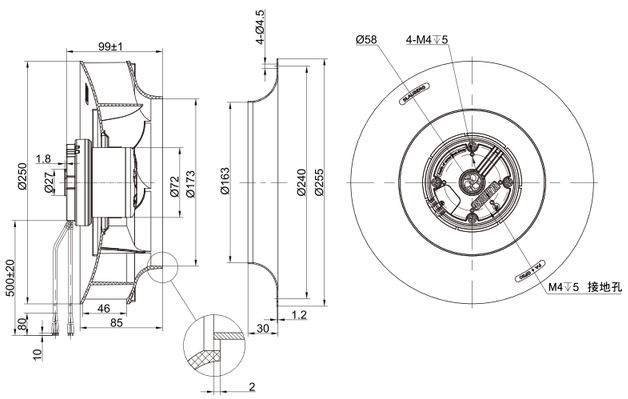

Ø 250 mm 后向 — EC离心风机

特征

- 调　　速：0~10V DC /PWM
- 旋转方向：顺时针CW（从转子端看）
- 叶轮材料：PA6+GF
- 防护等级：IP55
- 绝缘等级：B
- 电机运行方式：连续工作制（S1）
- 轴　　承：滚珠轴承
- 电机保护：热保护，软启动保护，堵转保护

技术参数

型号	额定电压[V]	频率[Hz]	转速[RPM]	最大功率[W]	最大电流[A]	噪音[dB(A)]	工作温度[°C]	接线方式
BL-B250B-EC-02	230	50/60	2180	115	0.9	68	–25 ... +60	E0

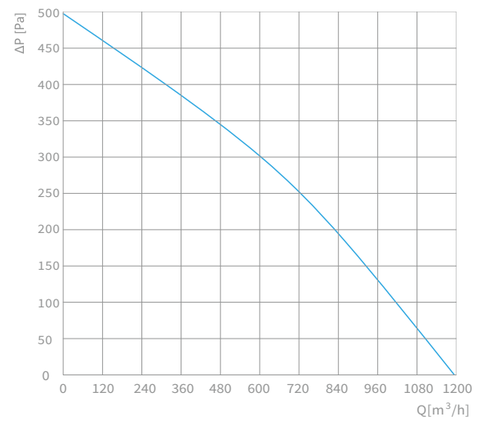

外形尺寸

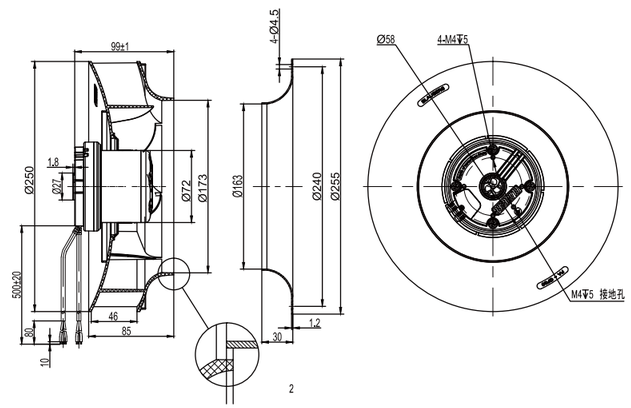

EC
Centrifugal fans (backward curved)

Ø 250 mm 后向

EC离心风机

特征

- 调　　速：0~10V DC /PWM
- 旋转方向：顺时针CW（从转子端看）
- 叶轮材料：PA6+GF
- 防护等级：IP55
- 绝缘等级：B
- 电机运行方式：连续工作制（S1）
- 轴　　承：滚珠轴承
- 电机保护：热保护，软启动保护，堵转保护

技术参数

型号	额定电压[V]	频率[Hz]	转速[RPM]	最大功率[W]	最大电流[A]	噪音[dB(A)]	工作温度[°C]	接线方式
BL-B250B-EC-01	230	50/60	2570	169	1.27	71	–25 ... +60	E0

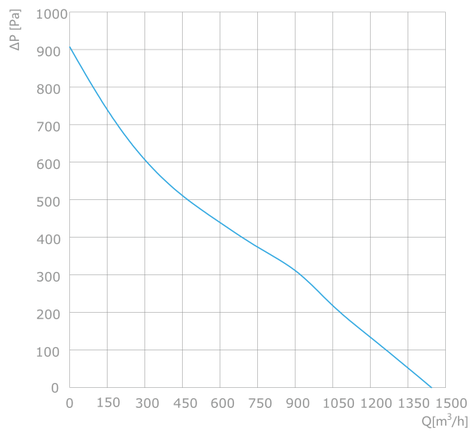

外形尺寸

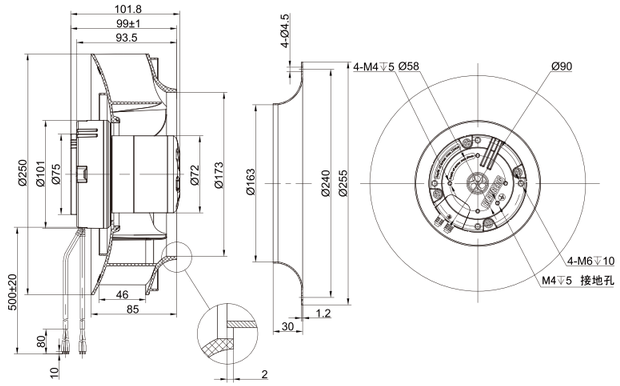

Ø 250 mm 后向

EC离心风机

特征

- 调　　速：0~10V DC /PWM
- 旋转方向：顺时针CW（从转子端看）
- 叶轮材料：PA6+GF
- 防护等级：IP55
- 绝缘等级：B
- 电机运行方式：连续工作制（S1）
- 轴　　承：滚珠轴承
- 电机保护：热保护，软启动保护，堵转保护

技术参数

型号	额定电压[V]	频率[Hz]	转速[RPM]	最大功率[W]	最大电流[A]	噪音[dB(A)]	工作温度[°C]	接线方式
BL-B250B-EC-07	230	50/60	2700	230	1.65	71	–25 ... +60	E0

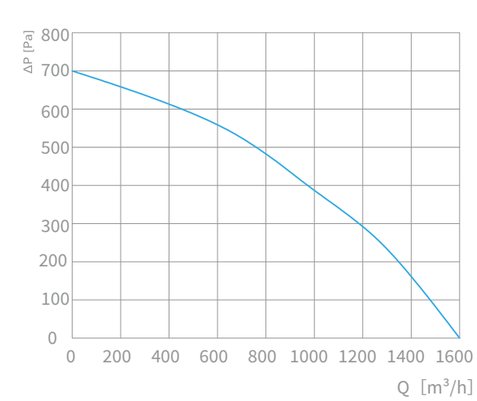

外形尺寸

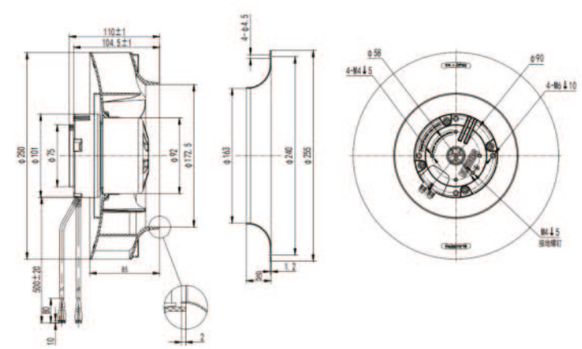

EC
Centrifugal fans (backward curved)

EC
Centrifugal fans (backward curved)

Ø 250 mm 后向 — EC离心风机

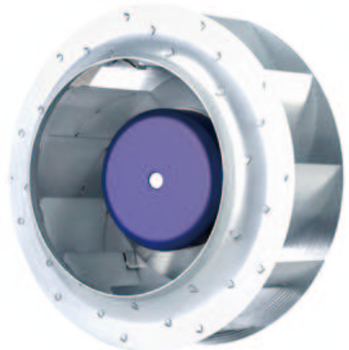

特征

- 调　　速：0~10V DC /PWM
- 旋转方向：顺时针CW（从转子端看）
- 叶轮材料：镀锌板
- 防护等级：IP44
- 绝缘等级：F
- 电机运行方式：连续工作制（S1）
- 轴　　承：滚珠轴承
- 电机保护：热保护，软启动保护，堵转保护

技术参数

型号	额定电压[V]	频率[Hz]	转速[RPM]	最大功率[W]	最大电流[A]	噪音[dB(A)]	工作温度[°C]	接线方式
BL-B250D-EC-F05	230	50/60	2990	372	2.81	75	–25 ... +60	E4

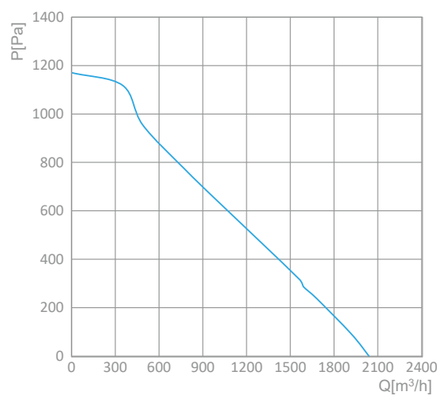

外形尺寸

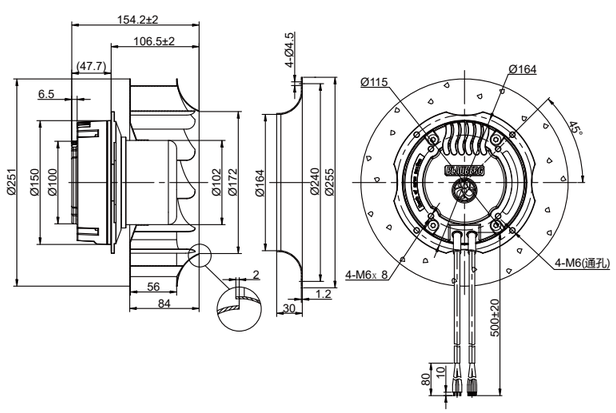

Ø 250 mm 后向 — EC离心风机

特征

- 调　　速：0~10V DC /PWM
- 旋转方向：顺时针CW（从转子端看）
- 叶轮材料：铝合金
- 防护等级：IP55
- 绝缘等级：F
- 电机运行方式：连续工作制（S1）
- 轴　　承：滚珠轴承
- 电机保护：热保护，软启动保护，堵转保护

技术参数

型号	额定电压[V]	频率[Hz]	转速[RPM]	最大功率[W]	最大电流[A]	噪音[dB(A)]	工作温度[°C]	接线方式
BL-B250E-EC-05	230	50/60	3650	520	2.5	85	–25 ... +60	E1

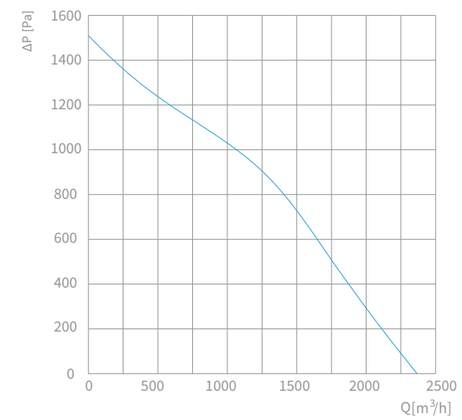

外形尺寸

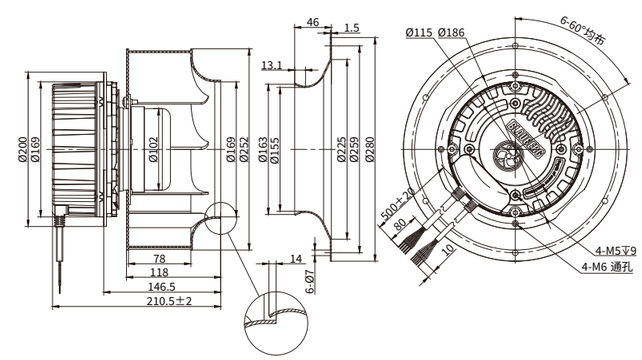

BLAUBERG Motoren | 德国博乐

EC
Centrifugal fans (backward curved)

Ø 250 mm 后向

EC离心风机

特征

- 调　　速：0~10V DC /PWM
- 旋转方向：顺时针CW（从转子端看）
- 叶轮材料：铝合金
- 防护等级：IP55
- 绝缘等级：F
- 电机运行方式：连续工作制（S1）
- 轴　　承：滚珠轴承
- 电机保护：热保护，软启动保护，堵转保护

技术参数

型号	额定电压[V]	频率[Hz]	转速[RPM]	最大功率[W]	最大电流[A]	噪音[dB(A)]	工作温度[°C]	接线方式
BY-B250E-EC-05	380	50/60	4100	750	1.4	93	–25 ... +60	E2

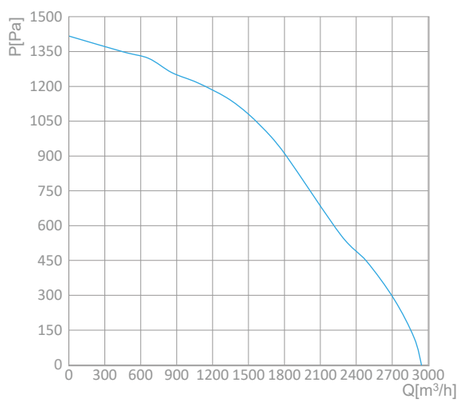

外形尺寸

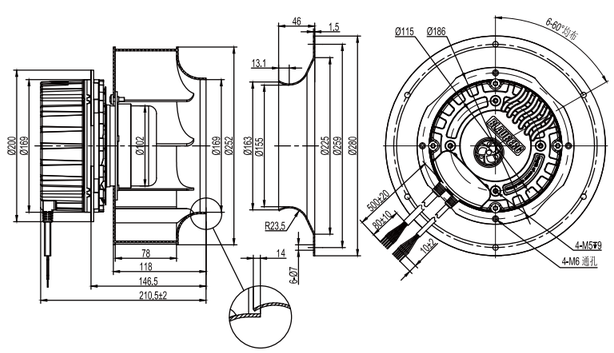

Ø 280 mm 后向

EC离心风机

特征

- 调　　速：0~10V DC /PWM
- 旋转方向：顺时针CW（从转子端看）
- 叶轮材料：镀锌板
- 防护等级：IP55
- 绝缘等级：B
- 电机运行方式：连续工作制（S1）
- 轴　　承：滚珠轴承
- 电机保护：热保护，软启动保护，堵转保护

技术参数

型号	额定电压[V]	频率[Hz]	转速[RPM]	最大功率[W]	最大电流[A]	噪音[dB(A)]	工作温度[°C]	接线方式
BL-B280D-EC-01	230	50/60	1710	170	1.2	73	–25 ... +60	E0

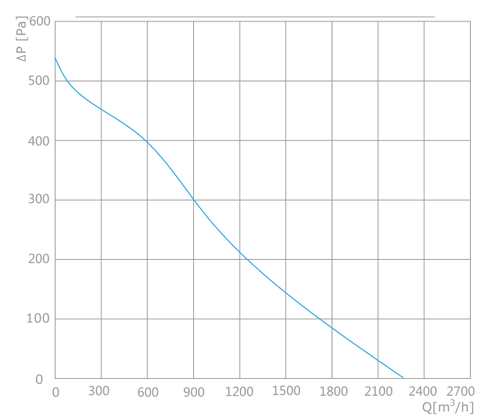

外形尺寸

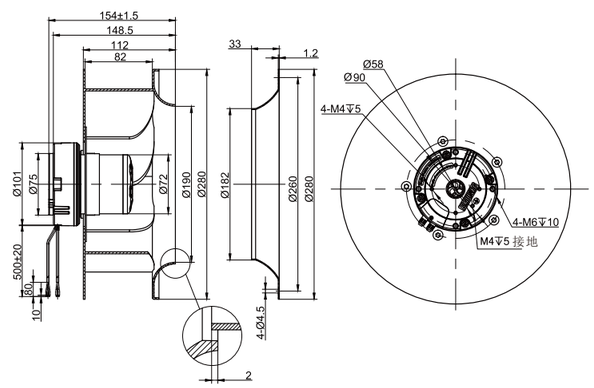

EC
Centrifugal fans (backward curved)

Ø 280 mm 后向 — EC离心风机

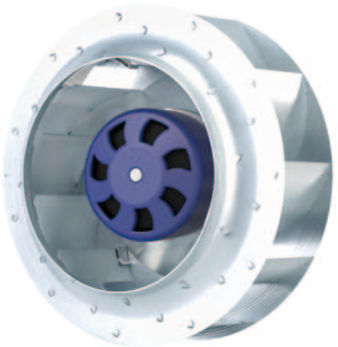

特征

- 调　　速：0~10V DC /PWM
- 旋转方向：顺时针CW（从转子端看）
- 叶轮材料：镀锌板
- 防护等级：IP55
- 绝缘等级：B
- 电机运行方式：连续工作制（S1）
- 轴　　承：滚珠轴承
- 电机保护：热保护，软启动保护，堵转保护

技术参数

型号	额定电压[V]	频率[Hz]	转速[RPM]	最大功率[W]	最大电流[A]	噪音[dB(A)]	工作温度[°C]	接线方式
BL-B280D-EC-07	230	50/60	2650	225	1.6	70	–25 ... +60	E0

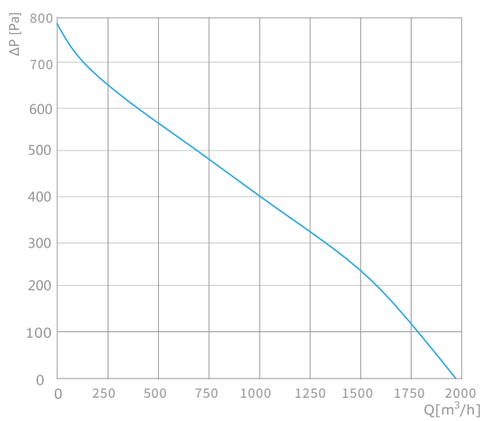

外形尺寸

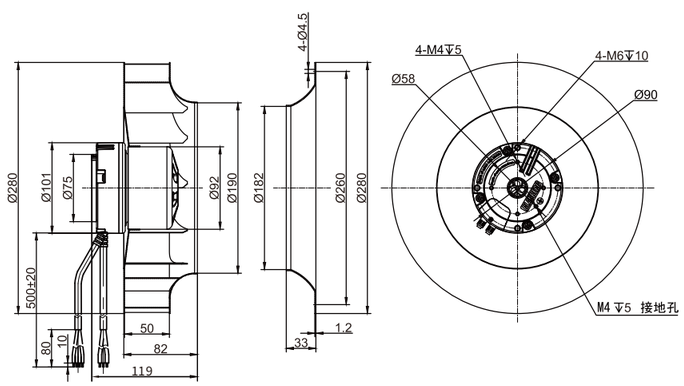

Ø 280 mm 后向 — EC离心风机

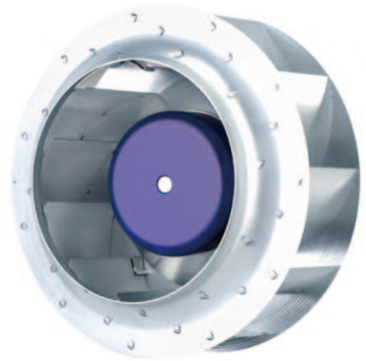

特征

- 调　　速：0~10V DC /PWM
- 旋转方向：顺时针CW（从转子端看）
- 叶轮材料：镀锌板
- 防护等级：IP44
- 绝缘等级：F
- 电机运行方式：连续工作制（S1）
- 轴　　承：滚珠轴承
- 电机保护：热保护，软启动保护，堵转保护

技术参数

型号	额定电压[V]	频率[Hz]	转速[RPM]	最大功率[W]	最大电流[A]	噪音[dB(A)]	工作温度[°C]	接线方式
BL-B280D-EC-F05	230	50/60	2900	500	2.5	83	–25 ... +60	E4

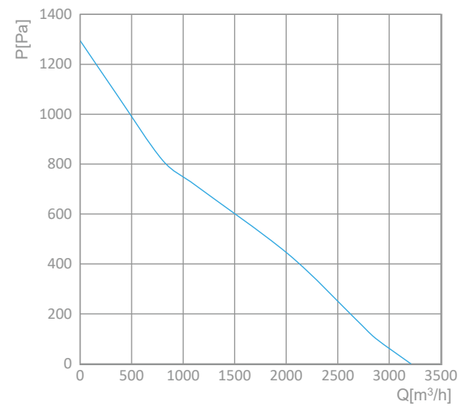

外形尺寸

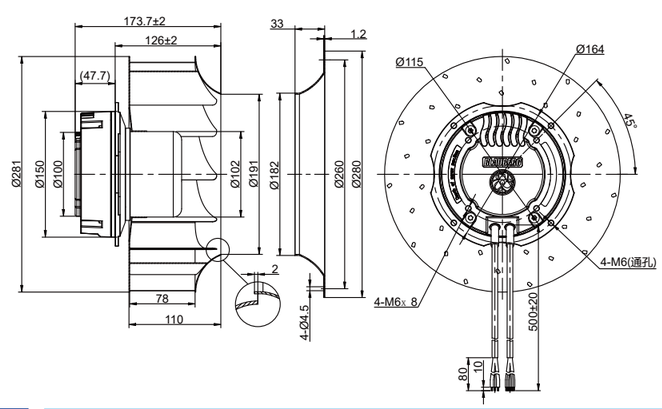

BLAUBERG Motoren | 德国博乐

EC
Centrifugal fans (backward curved)

Ø 280 mm 后向 — EC离心风机

特征

- 调　　速：0~10V DC /PWM
- 旋转方向：顺时针CW（从转子端看）
- 叶轮材料：铝合金
- 防护等级：IP55
- 绝缘等级：F
- 电机运行方式：连续工作制（S1）
- 轴　　承：滚珠轴承
- 电机保护：热保护，软启动保护，堵转保护

技术参数

型号	额定电压[V]	频率[Hz]	转速[RPM]	最大功率[W]	最大电流[A]	噪音[dB(A)]	工作温度[°C]	接线方式
BL-B280E-EC-05	230	50/60	3270	700	3.1	85	–25 ... +60	E1

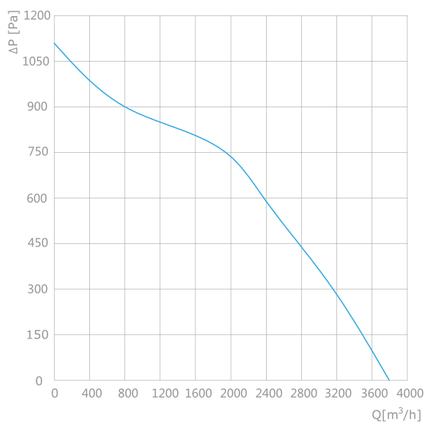

外形尺寸

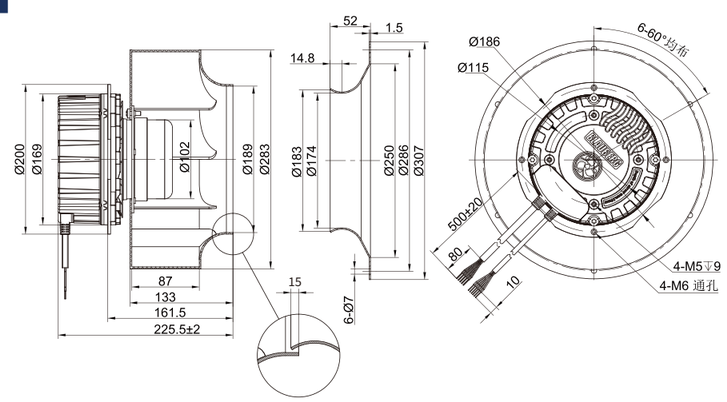

Ø 280 mm 后向 — EC离心风机

特征

- 调　　速：0~10V DC /PWM
- 旋转方向：顺时针CW（从转子端看）
- 叶轮材料：铝合金
- 防护等级：IP55
- 绝缘等级：F
- 电机运行方式：连续工作制（S1）
- 轴　　承：滚珠轴承
- 电机保护：热保护，软启动保护，堵转保护

技术参数

型号	额定电压[V]	频率[Hz]	转速[RPM]	最大功率[W]	最大电流[A]	噪音[dB(A)]	工作温度[°C]	接线方式
BY-B280E-EC-05	380	50/60	3370	1100	2.1	89	–25 ... +60	E2

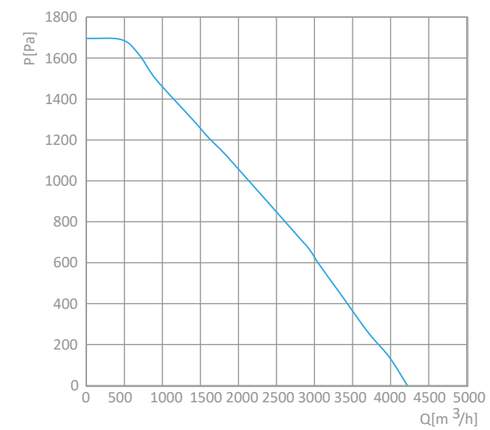

外形尺寸

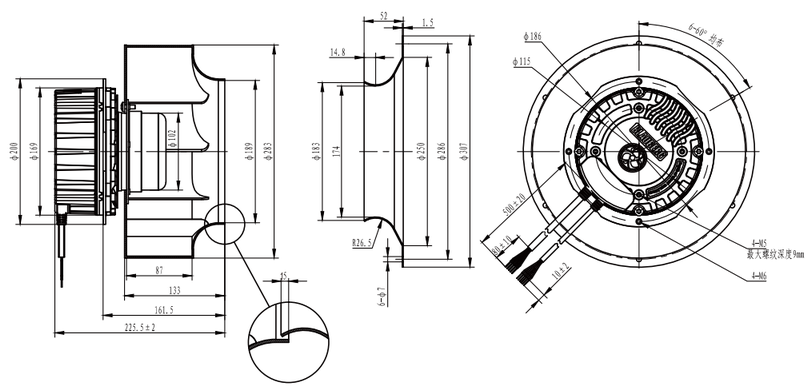

EC
Centrifugal fans (backward curved)

EC
Centrifugal fans (backward curved)

Ø 310 mm 后向 — EC离心风机

特征

- 调　　速：0~10V DC /PWM
- 旋转方向：顺时针CW（从转子端看）
- 叶轮材料：铝合金
- 防护等级：IP44
- 绝缘等级：F
- 电机运行方式：连续工作制（S1）
- 轴　　承：滚珠轴承
- 电机保护：热保护，软启动保护，堵转保护

技术参数

型号	额定电压[V]	频率[Hz]	转速[RPM]	最大功率[W]	最大电流[A]	噪音[dB(A)]	工作温度[°C]	接线方式
BL-B310C-EC-F05	230	50/60	2500	500	2.5	85	–25 ... +60	E4

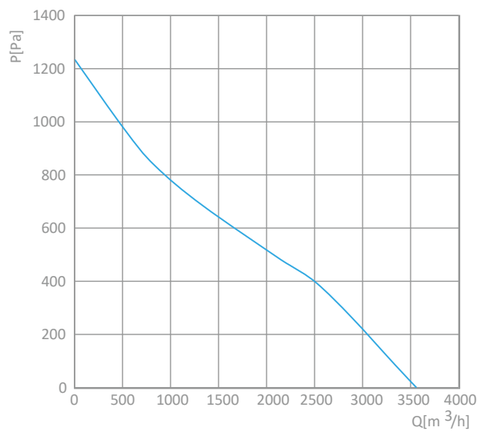

外形尺寸

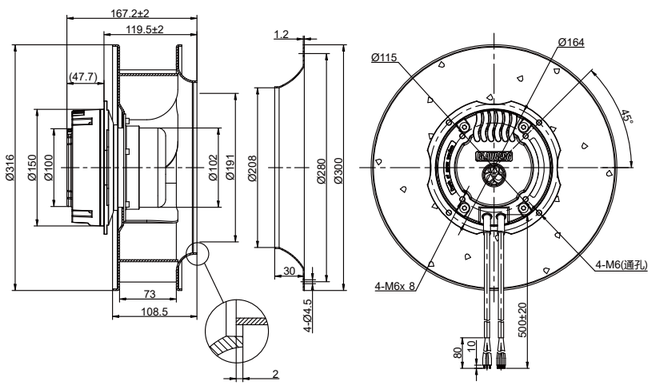

Ø 310 mm 后向 — EC离心风机

特征

- 调　　速：0~10V DC /PWM
- 旋转方向：顺时针CW（从转子端看）
- 叶轮材料：铝合金
- 防护等级：IP44
- 绝缘等级：F
- 电机运行方式：连续工作制（S1）
- 轴　　承：滚珠轴承
- 电机保护：热保护，软启动保护，堵转保护

技术参数

型号	额定电压[V]	频率[Hz]	转速[RPM]	最大功率[W]	最大电流[A]	噪音[dB(A)]	工作温度[°C]	接线方式
BL-B310D-EC-F05	230	50/60	2300	500	2.5	84	–25 ... +60	E4

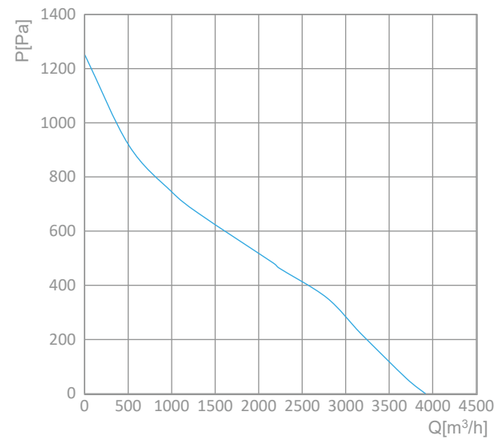

外形尺寸

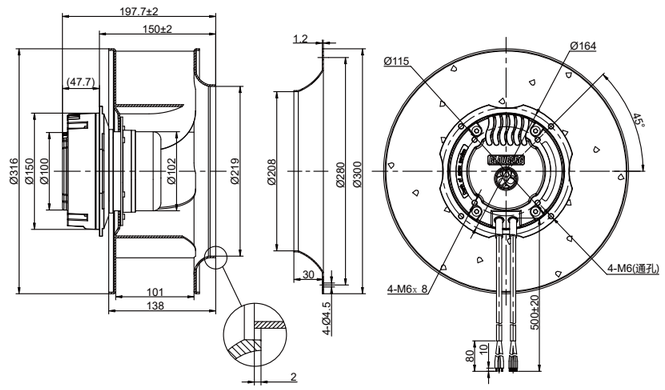

EC
Centrifugal fans (backward curved)

Ø 310 mm 后向 — EC离心风机

特征

- 调　　速：0~10V DC /PWM
- 旋转方向：顺时针CW（从转子端看）
- 叶轮材料：铝合金
- 防护等级：IP55
- 绝缘等级：F
- 电机运行方式：连续工作制（S1）
- 轴　　承：滚珠轴承
- 电机保护：热保护，软启动保护，堵转保护

技术参数

型号	额定电压[V]	频率[Hz]	转速[RPM]	最大功率[W]	最大电流[A]	噪音[dB(A)]	工作温度[°C]	接线方式
BL-B310E-EC-05	230	50/60	2960	700	3.1	85	–25 ... +60	E1

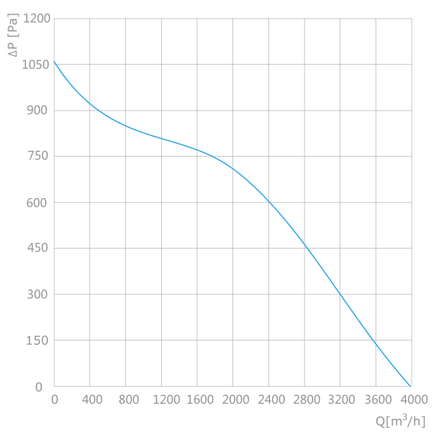

外形尺寸

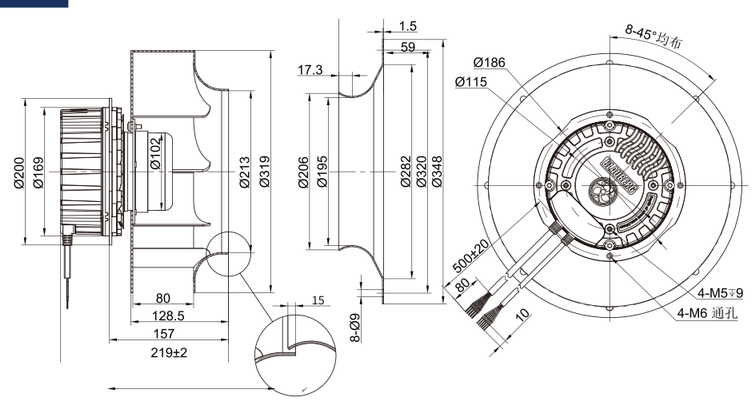

Ø 310 mm 后向 — EC离心风机

特征

- 调　　速：0~10V DC /PWM
- 旋转方向：顺时针CW（从转子端看）
- 叶轮材料：铝合金
- 防护等级：IP55
- 绝缘等级：F
- 电机运行方式：连续工作制（S1）
- 轴　　承：滚珠轴承
- 电机保护：热保护，软启动保护，堵转保护

技术参数

型号	额定电压[V]	频率[Hz]	转速[RPM]	最大功率[W]	最大电流[A]	噪音[dB(A)]	工作温度[°C]	接线方式
BY-B310E-EC-05	380	50/60	3000	1100	1.2	85	–25 ... +60	E2

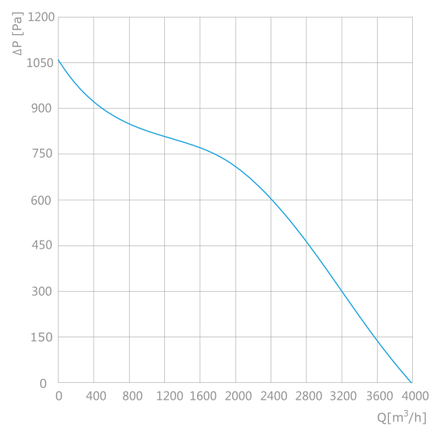

外形尺寸

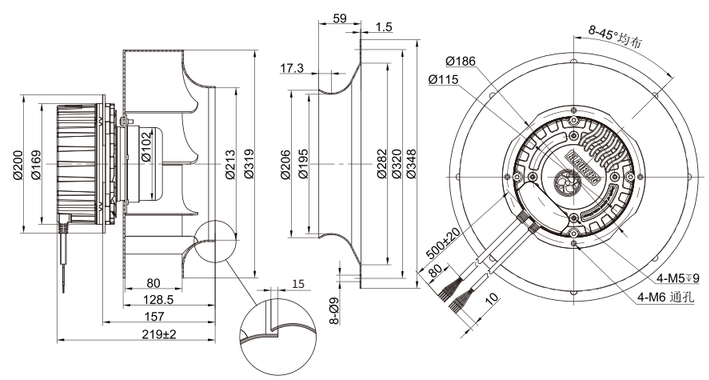

EC
Centrifugal fans (backward curved)

Ø 355 mm 后向 — EC离心风机

特征

- 调　　速：0~10V DC /PWM
- 旋转方向：顺时针CW（从转子端看）
- 叶轮材料：铝合金
- 防护等级：IP44
- 绝缘等级：F
- 电机运行方式：连续工作制（S1）
- 轴　　承：滚珠轴承
- 电机保护：热保护，软启动保护，堵转保护

技术参数

型号	额定电压[V]	频率[Hz]	转速[RPM]	最大功率[W]	最大电流[A]	噪音[dB(A)]	工作温度[°C]	接线方式
BL-B355C-EC-F05	230	50/60	2200	500	2.3	82	–25 ... +60	E4

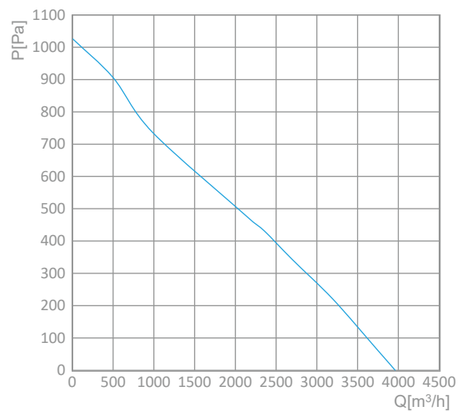

外形尺寸

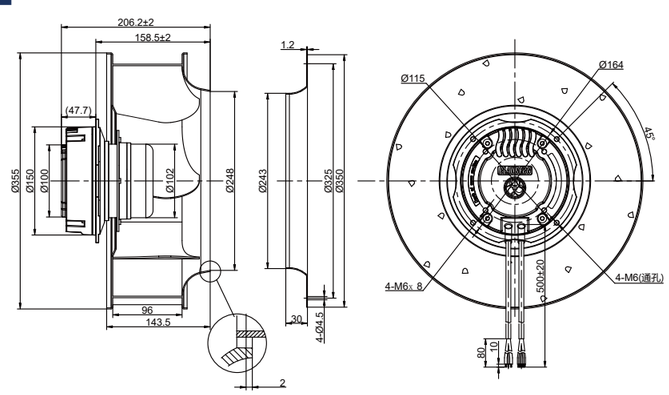

EC
Centrifugal fans (backward curved)

Ø 355 mm 后向 — EC离心风机

特征

- 调　　速：0~10V DC /PWM
- 旋转方向：顺时针CW（从转子端看）
- 叶轮材料：铝合金
- 防护等级：IP44
- 绝缘等级：F
- 电机运行方式：连续工作制（S1）
- 轴　　承：滚珠轴承
- 电机保护：热保护，软启动保护，堵转保护

技术参数

型号	额定电压[V]	频率[Hz]	转速[RPM]	最大功率[W]	最大电流[A]	噪音[dB(A)]	工作温度[°C]	接线方式
BL-B355D-EC-F05	230	50/60	1800	420	2.1	78	–25 ... +60	E4

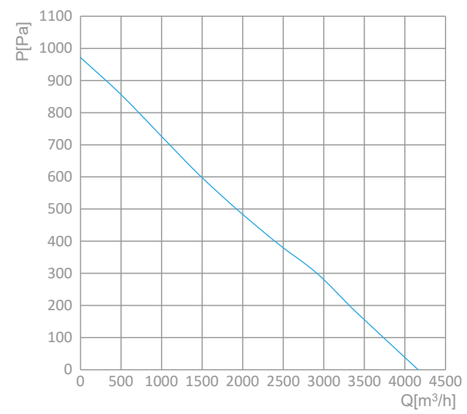

外形尺寸

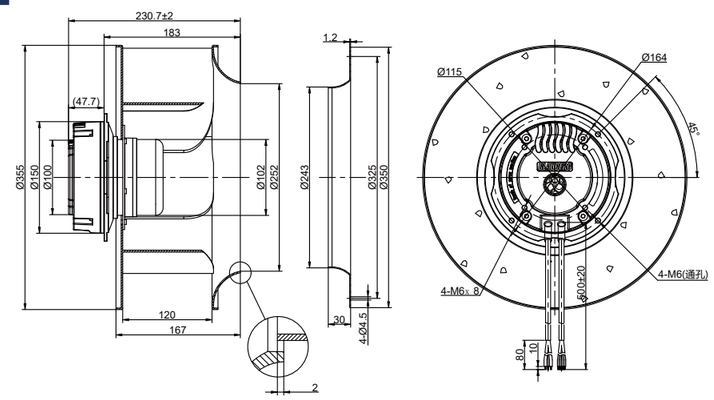

EC
Centrifugal fans (backward curved)

Ø 355 mm 后向 — EC离心风机

特征

- 调　　速：0~10V DC /PWM
- 旋转方向：顺时针CW（从转子端看）
- 叶轮材料：铝合金
- 防护等级：IP55
- 绝缘等级：F
- 电机运行方式：连续工作制（S1）
- 轴　　承：滚珠轴承
- 电机保护：热保护，软启动保护，堵转保护

技术参数

型号	额定电压[V]	频率[Hz]	转速[RPM]	最大功率[W]	最大电流[A]	噪音[dB(A)]	工作温度[°C]	接线方式
BL-B355E-EC-05	230	50/60	2200	700	3.1	85	–25 ... +60	E1

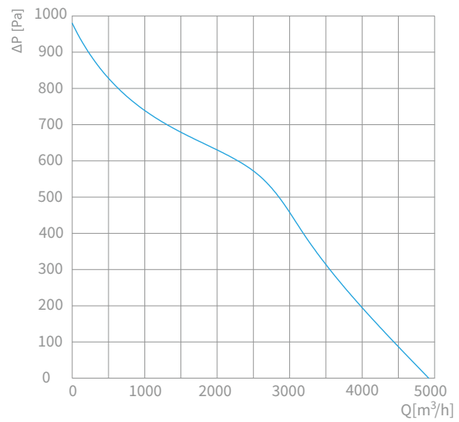

外形尺寸

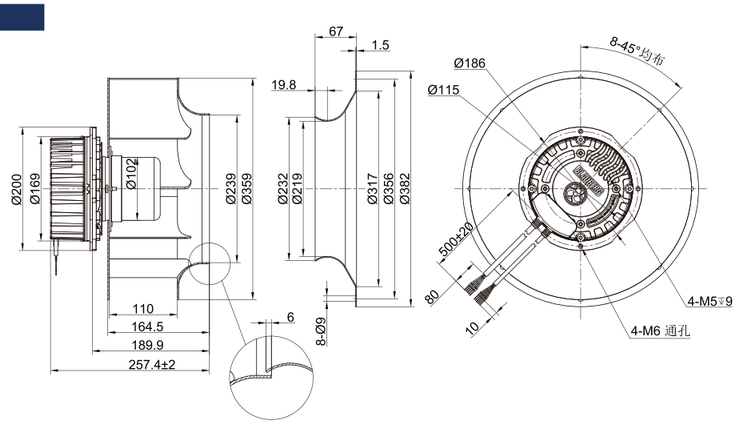

EC
Centrifugal fans (backward curved)

Ø 355 mm 后向 — EC离心风机

特征

- 调　　速：0~10V DC /PWM
- 旋转方向：顺时针CW（从转子端看）
- 叶轮材料：铝合金
- 防护等级：IP55
- 绝缘等级：F
- 电机运行方式：连续工作制（S1）
- 轴　　承：滚珠轴承
- 电机保护：热保护，软启动保护，堵转保护

技术参数

型号	额定电压[V]	频率[Hz]	转速[RPM]	最大功率[W]	最大电流[A]	噪音[dB(A)]	工作温度[°C]	接线方式
BY-B355E-EC-05	380	50/60	2550	1100	1.76	86	–25 ... +60	E2

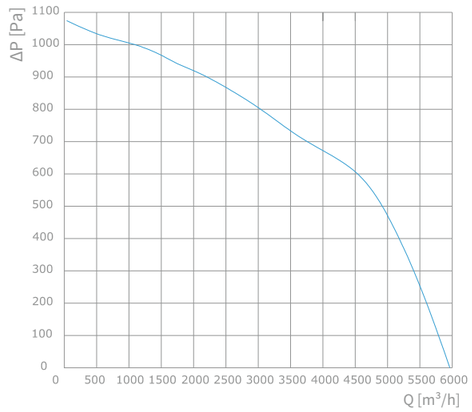

外形尺寸

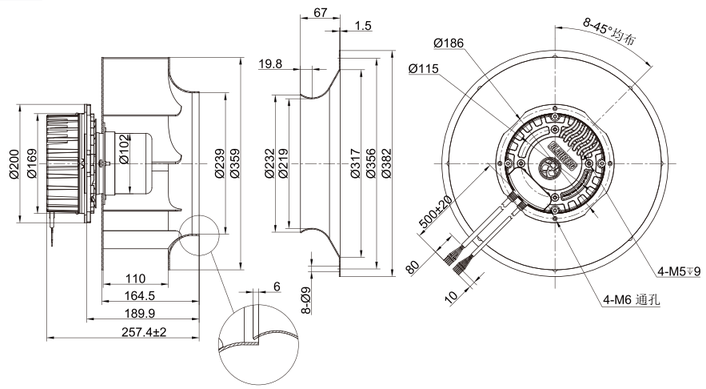

EC
Centrifugal fans (backward curved)

Ø 400 mm 后向 — EC离心风机

特征

- 调　　速：0~10V DC /PWM
- 旋转方向：顺时针CW（从转子端看）
- 叶轮材料：铝合金
- 防护等级：IP44
- 绝缘等级：F
- 电机运行方式：连续工作制（S1）
- 轴　　承：滚珠轴承
- 电机保护：热保护，软启动保护，堵转保护

技术参数

型号	额定电压[V]	频率[Hz]	转速[RPM]	最大功率[W]	最大电流[A]	噪音[dB(A)]	工作温度[°C]	接线方式
BL-B400D-EC-F05	230	50/60	1600	385	1.75	78	–25 ... +60	E4

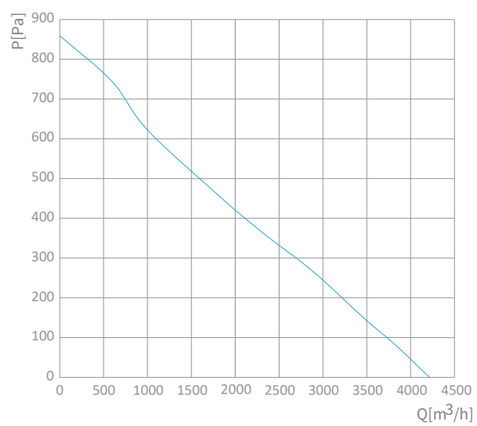

外形尺寸

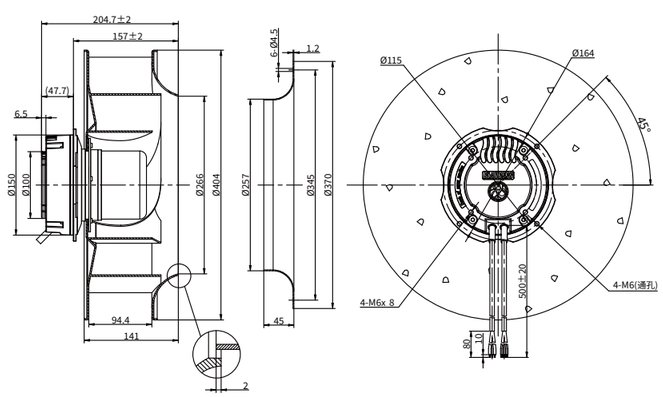

Ø 400 mm 后向 — EC离心风机

特征

- 调　　速：0~10V DC /PWM
- 旋转方向：顺时针CW（从转子端看）
- 叶轮材料：铝合金
- 防护等级：IP55
- 绝缘等级：F
- 电机运行方式：连续工作制（S1）
- 轴　　承：滚珠轴承
- 电机保护：热保护，软启动保护，堵转保护

技术参数

型号	额定电压[V]	频率[Hz]	转速[RPM]	最大功率[W]	最大电流[A]	噪音[dB(A)]	工作温度[°C]	接线方式
BL-B400E-EC-05	230	50/60	1800	700	0.38	67	–25 ... +60	E1

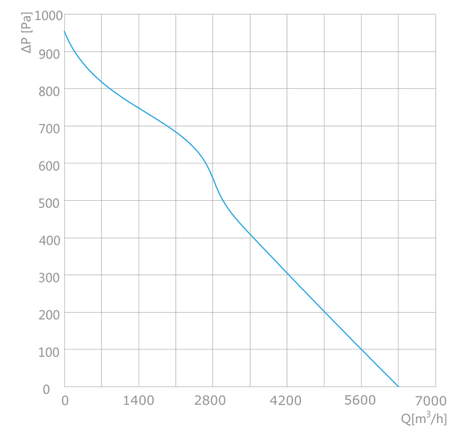

外形尺寸

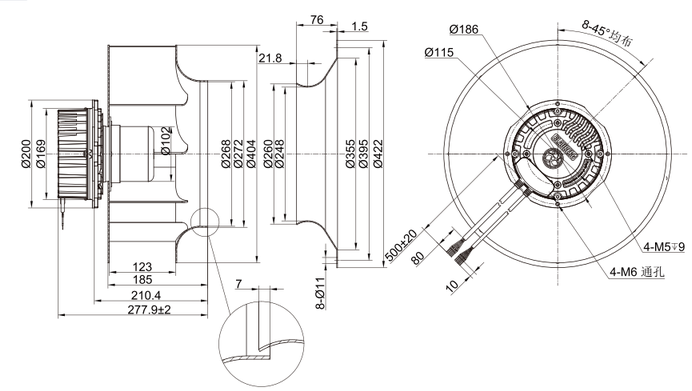

EC
Centrifugal fans (backward curved)

Ø 400 mm 后向 — EC离心风机

特征

- 调　　速：0~10V DC /PWM
- 旋转方向：顺时针CW（从转子端看）
- 叶轮材料：铝合金
- 防护等级：IP55
- 绝缘等级：F
- 电机运行方式：连续工作制（S1）
- 轴　　承：滚珠轴承
- 电机保护：热保护，软启动保护，堵转保护

技术参数

型号	额定电压[V]	频率[Hz]	转速[RPM]	最大功率[W]	最大电流[A]	噪音[dB(A)]	工作温度[°C]	接线方式
BY-B400E-EC-05	380	50/60	1730	1100	2.1	87	–25 ... +60	E2

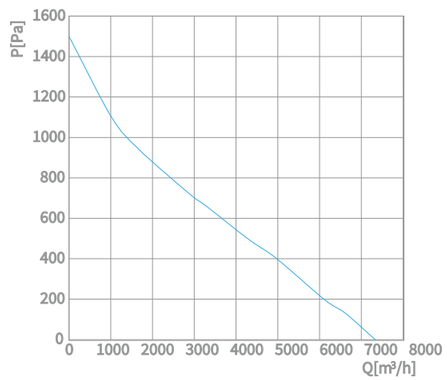

外形尺寸

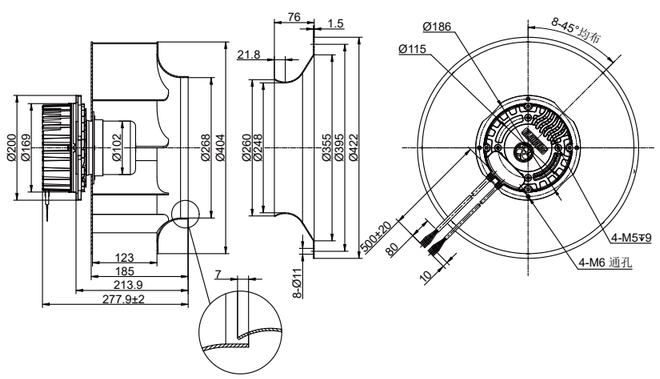

EC
Centrifugal fans (backward curved)

Ø 400 mm 后向 — EC离心风机

特征

- 调　　速：0~10V DC /PWM
- 旋转方向：顺时针CW（从转子端看）
- 叶轮材料：铝合金
- 防护等级：IP44
- 绝缘等级：F
- 电机运行方式：连续工作制（S1）
- 轴　　承：滚珠轴承
- 电机保护：热保护，软启动保护，堵转保护

技术参数

型号	额定电压[V]	频率[Hz]	转速[RPM]	最大功率[W]	最大电流[A]	噪音[dB(A)]	工作温度[°C]	接线方式
BL-B400H-EC-F05	230	50/60	1500	500	2.3	75	–25 ... +60	E4

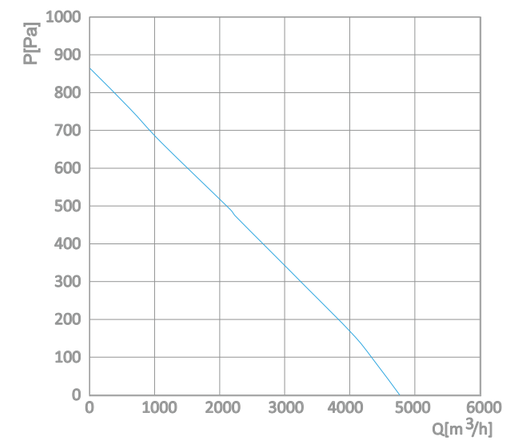

外形尺寸

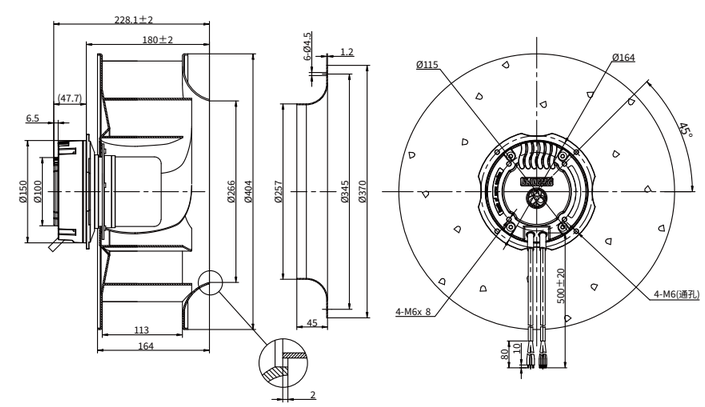

EC
Centrifugal fans (backward curved)

Ø 450 mm 后向 — EC离心风机

特征

- 调　　速：0~10V DC /PWM
- 旋转方向：顺时针CW（从转子端看）
- 叶轮材料：铝合金
- 防护等级：IP44
- 绝缘等级：F
- 电机运行方式：连续工作制（S1）
- 轴　　承：滚珠轴承
- 电机保护：热保护，软启动保护，堵转保护

技术参数

型号	额定电压[V]	频率[Hz]	转速[RPM]	最大功率[W]	最大电流[A]	噪音[dB(A)]	工作温度[°C]	接线方式
BL-B450D-EC-F05	230	50/60	1000	190	0.9	67	–25 ... +60	E4

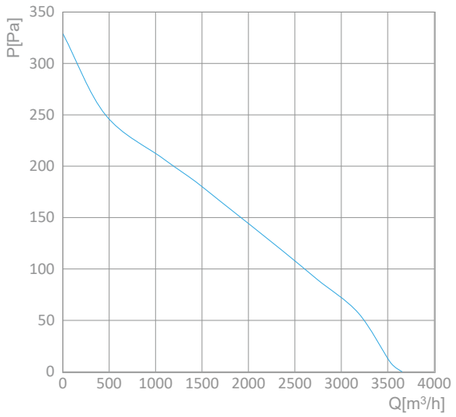

外形尺寸

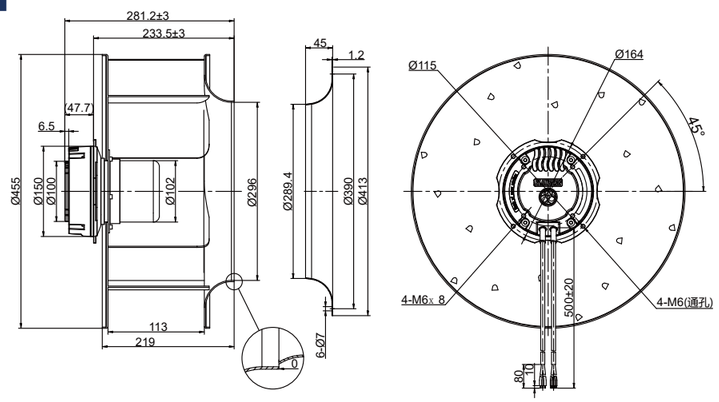

Ø 450 mm 后向 — EC离心风机

特征

- 调　　速：0~10V DC /PWM
- 旋转方向：顺时针CW（从转子端看）
- 叶轮材料：铝合金
- 防护等级：IP55
- 绝缘等级：F
- 电机运行方式：连续工作制（S1）
- 轴　　承：滚珠轴承
- 电机保护：热保护，软启动保护，堵转保护

技术参数

型号	额定电压[V]	频率[Hz]	转速[RPM]	最大功率[W]	最大电流[A]	噪音[dB(A)]	工作温度[°C]	接线方式
BL-B450D-EC-05	230	50/60	1650	700	3.1	70	–25 ... +60	E1

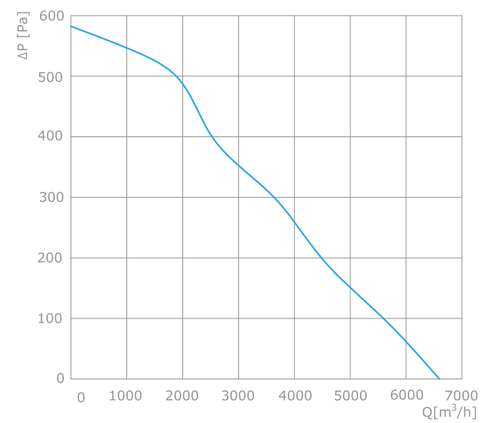

外形尺寸

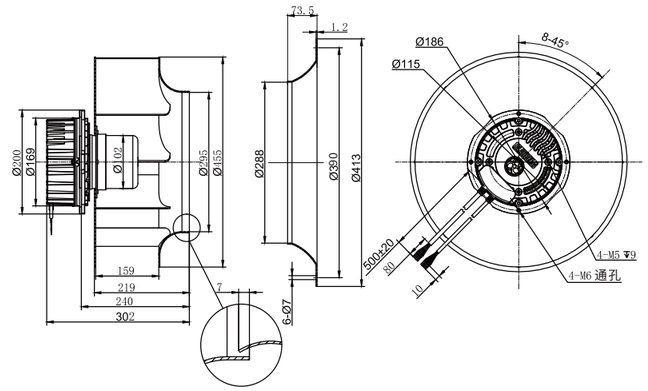

EC
Centrifugal fans (backward curved)

Ø 450 mm 后向 — EC离心风机

特征

- 调　　速：0~10V DC /PWM
- 旋转方向：顺时针CW（从转子端看）
- 叶轮材料：铝合金
- 防护等级：IP55
- 绝缘等级：F
- 电机运行方式：连续工作制（S1）
- 轴　　承：滚珠轴承
- 电机保护：热保护，软启动保护，堵转保护

技术参数

型号	额定电压[V]	频率[Hz]	转速[RPM]	最大功率[W]	最大电流[A]	噪音[dB(A)]	工作温度[°C]	接线方式
BY-B450E-EC-05	380	50/60	1830	950	1.5	93	–25 ... +60	E2

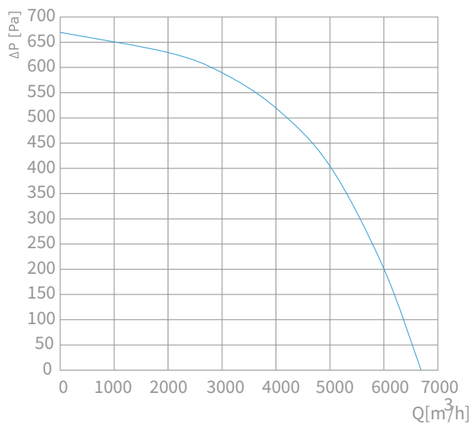

外形尺寸

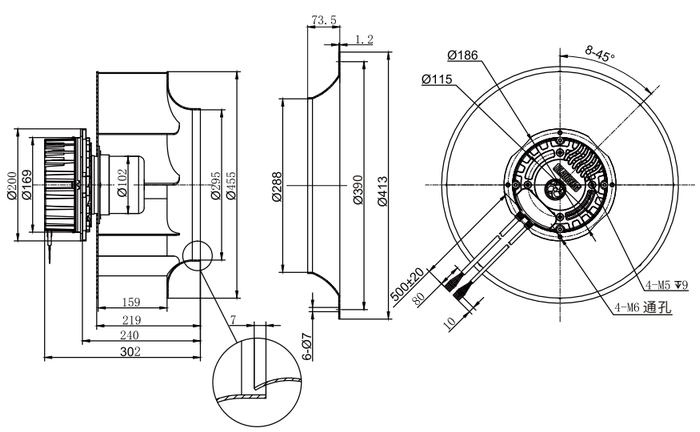

Ø 500 mm 后向 — EC离心风机

特征

- 调　　速：0~10V DC /PWM
- 旋转方向：顺时针CW（从转子端看）
- 叶轮材料：铝合金
- 防护等级：IP55
- 绝缘等级：F
- 电机运行方式：连续工作制（S1）
- 轴　　承：滚珠轴承
- 电机保护：热保护，软启动保护，堵转保护

技术参数

型号	额定电压[V]	频率[Hz]	转速[RPM]	最大功率[W]	最大电流[A]	噪音[dB(A)]	工作温度[°C]	接线方式
BL-B500E-EC-05	230	50/60	950	500	2.31	80	–25 ... +60	E1

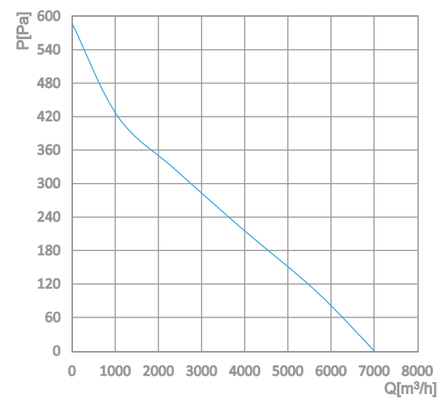

外形尺寸

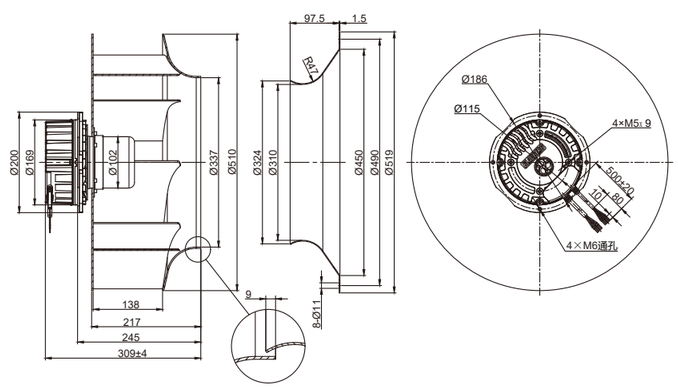

BLAUBERG Motoren | 德国博乐

Ø 500 mm 后向

EC离心风机

特征

- 调　　速：0~10V DC /PWM
- 旋转方向：顺时针CW（从转子端看）
- 叶轮材料：铝合金
- 防护等级：IP55
- 绝缘等级：F
- 电机运行方式：连续工作制（S1）
- 轴　　承：滚珠轴承
- 电机保护：热保护，软启动保护，堵转保护

技术参数

型号	额定电压[V]	频率[Hz]	转速[RPM]	最大功率[W]	最大电流[A]	噪音[dB(A)]	工作温度[°C]	接线方式
BY-B500E-EC-05	380	50/60	1250	900	1.5	81	–25 ... +60	E2

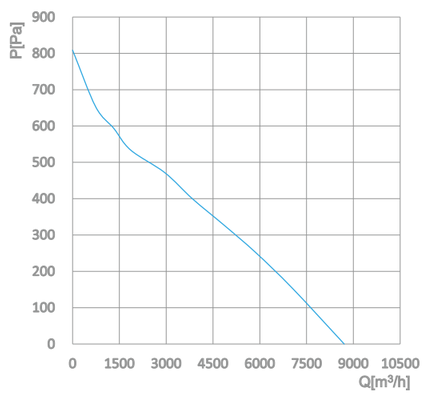

外形尺寸

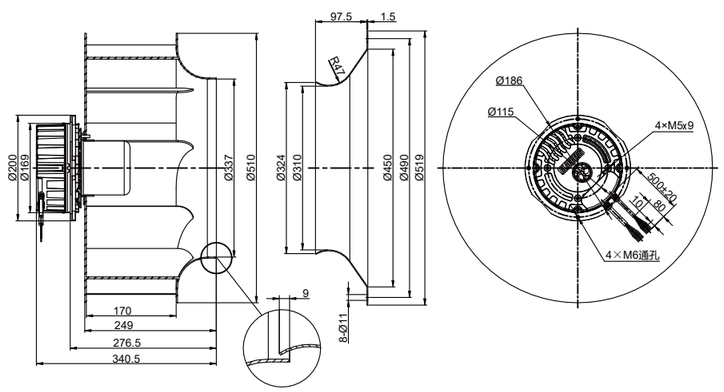

EC前向离心风机

Ø 108 mm 前 向 — EC离心风机

特 征

- 调　　速：0~10V DC /PWM
- 旋转方向：顺时针CW（从转子端看）
- 叶轮材料：镀锌板
- 防护等级：IP55
- 绝缘等级：B
- 电机运行方式：连续工作制（S1）
- 轴　　承：滚珠轴承
- 电机保护：热保护，软启动保护，堵转保护

技术参数

型号	额定电压[V]	频率[Hz]	转速[RPM]	最大功率[W]	最大电流[A]	噪音[dB(A)]	工作温度[°C]	接线方式
BL-F108A-EC-00	230	50/60	3340	82	0.65	57	–25 ... +60	E0

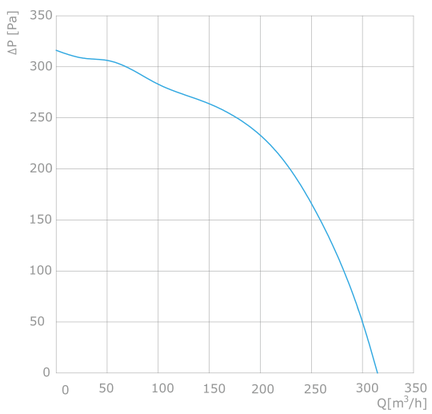

外形尺寸

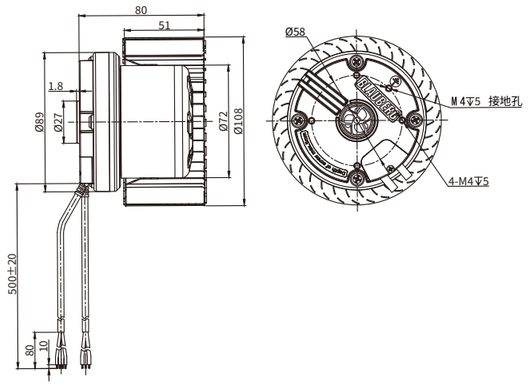

Ø 120 mm 前 向 — EC离心风机

EC
Centrifugal fans (forward curved)

特 征

- 调　　速：0~10V DC /PWM
- 旋转方向：顺时针CW（从转子端看）
- 叶轮材料：镀锌板
- 防护等级：IP55
- 绝缘等级：B
- 电机运行方式：连续工作制（S1）
- 轴　　承：滚珠轴承
- 电机保护：热保护，软启动保护，堵转保护

技术参数

型号	额定电压[V]	频率[Hz]	转速[RPM]	最大功率[W]	最大电流[A]	噪音[dB(A)]	工作温度[°C]	接线方式
BL-F120B-EC-00	230	50/60	3230	90	0.67	67	–25 ... +60	E0

外形尺寸

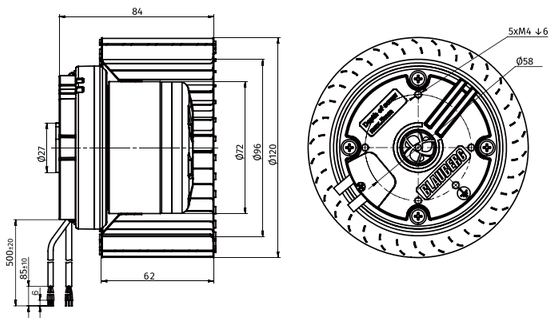

Ø 120 mm 前向 EC离心风机

特征

- 调　　速：0~10V DC /PWM
- 旋转方向：顺时针CW（从转子端看）
- 叶轮材料：镀锌板
- 防护等级：IP55
- 绝缘等级：B
- 电机运行方式：连续工作制（S1）
- 轴　　承：滚珠轴承
- 电机保护：热保护，软启动保护，堵转保护

技术参数

型号	额定电压[V]	频率[Hz]	转速[RPM]	最大功率[W]	最大电流[A]	噪音[dB(A)]	工作温度[°C]	接线方式
BL-F120B-EC-02	230	50/60	3230	115	0.85	73	–25 ... +60	E0

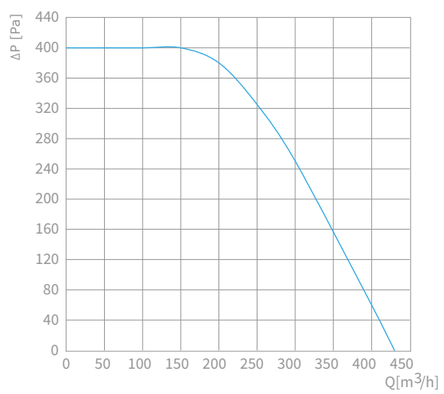

外形尺寸

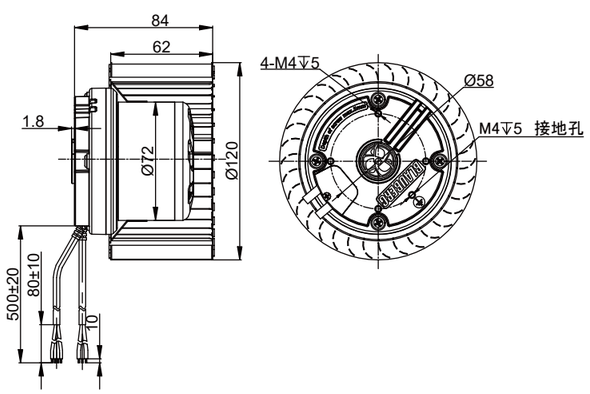

Ø 133 mm 前向 EC离心风机

特征

- 调　　速：0~10V DC /PWM
- 旋转方向：顺时针CW（从转子端看）
- 叶轮材料：镀锌板
- 防护等级：IP55
- 绝缘等级：B
- 电机运行方式：连续工作制（S1）
- 轴　　承：滚珠轴承
- 电机保护：热保护，软启动保护，堵转保护

技术参数

型号	额定电压[V]	频率[Hz]	转速[RPM]	最大功率[W]	最大电流[A]	噪音[dB(A)]	工作温度[°C]	接线方式
BL-F133A-EC-00	230	50/60	2290	85	0.67	63	–25 ... +60	E0

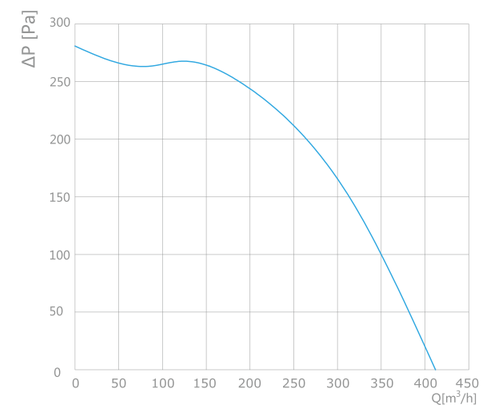

外形尺寸

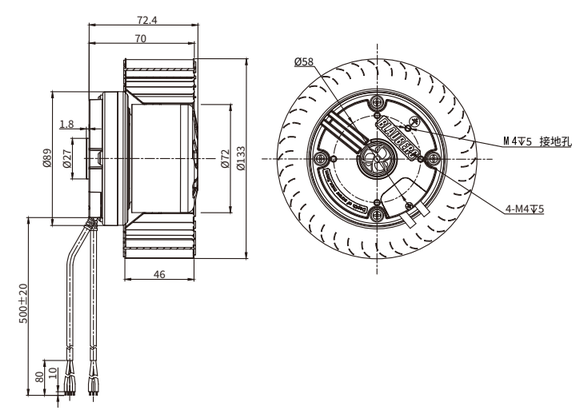

Ø 133 mm 前 向 — EC离心风机

特 征

- 调　　速：0~10V DC /PWM
- 旋转方向：顺时针CW（从转子端看）
- 叶轮材料：镀锌板
- 防护等级：IP55
- 绝缘等级：B
- 电机运行方式：连续工作制（S1）
- 轴　　承：滚珠轴承
- 电机保护：热保护，软启动保护，堵转保护

技术参数

型号	额定电压[V]	频率[Hz]	转速[RPM]	最大功率[W]	最大电流[A]	噪音[dB(A)]	工作温度[°C]	接线方式
BL-F133A-EC-02	230	50/60	2530	115	0.9	68	–25 ... +60	E0

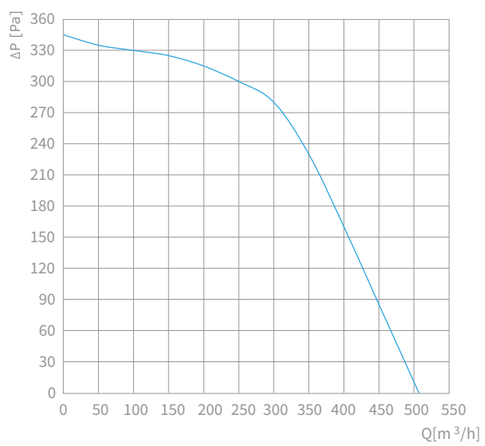

外形尺寸

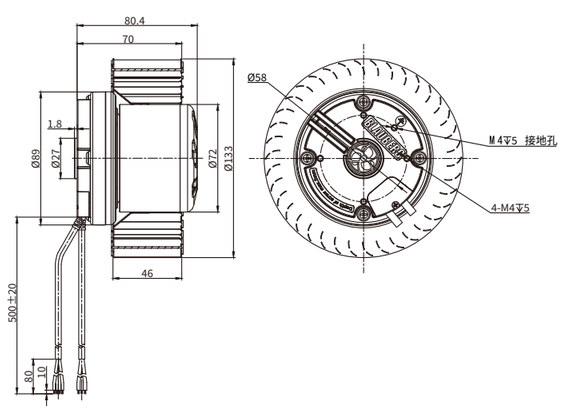

Ø 140 mm 前 向 — EC离心风机

特 征

- 调　　速：0~10V DC /PWM
- 旋转方向：顺时针CW（从转子端看）
- 叶轮材料：镀锌板
- 防护等级：IP55
- 绝缘等级：B
- 电机运行方式：连续工作制（S1）
- 轴　　承：滚珠轴承
- 电机保护：热保护，软启动保护，堵转保护

技术参数

型号	额定电压[V]	频率[Hz]	转速[RPM]	最大功率[W]	最大电流[A]	噪音[dB(A)]	工作温度[°C]	接线方式
BL-F140B-EC-00	230	50/60	1910	70	0.58	72	–25 ... +60	E0

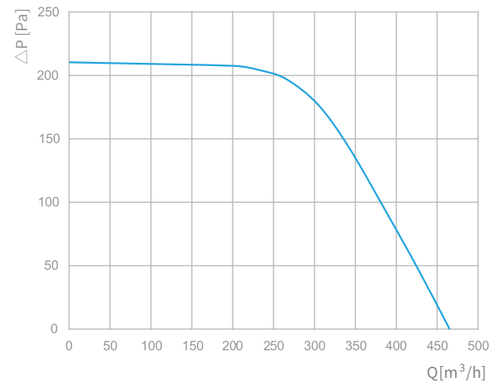

外形尺寸

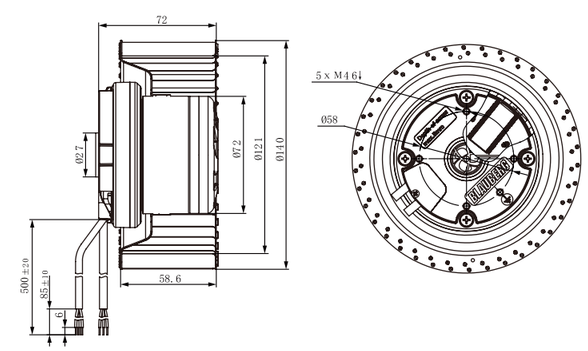

Ø 140 mm 前 向 — EC离心风机

特 征

- 调　　速：0~10V DC /PWM
- 旋转方向：顺时针CW（从转子端看）
- 叶轮材料：镀锌板
- 防护等级：IP55
- 绝缘等级：B
- 电机运行方式：连续工作制（S1）
- 轴　　承：滚珠轴承
- 电机保护：热保护，软启动保护，堵转保护

技术参数

型号	额定电压[V]	频率[Hz]	转速[RPM]	最大功率[W]	最大电流[A]	噪音[dB(A)]	工作温度[°C]	接线方式
BL-F140B-EC-02	230	50/60	2060	115	0.85	74	–25 ... +60	E0

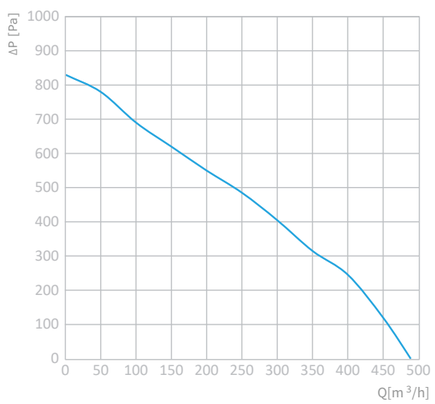

外形尺寸

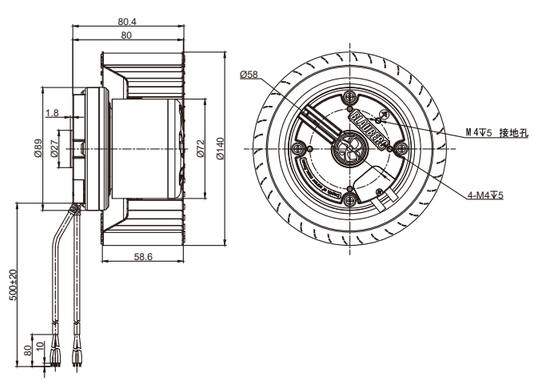

Ø 140 mm 前 向 — EC离心风机

特 征

- 调　　速：0~10V DC /PWM
- 旋转方向：顺时针CW（从转子端看）
- 叶轮材料：PA6+GF
- 防护等级：IP55
- 绝缘等级：B
- 电机运行方式：连续工作制（S1）
- 轴　　承：滚珠轴承
- 电机保护：热保护，软启动保护，堵转保护

技术参数

型号	额定电压[V]	频率[Hz]	转速[RPM]	最大功率[W]	最大电流[A]	噪音[dB(A)]	工作温度[°C]	接线方式
BL-F140C-EC-00	230	50/60	1950	70	0.55	72	–25 ... +60	E0

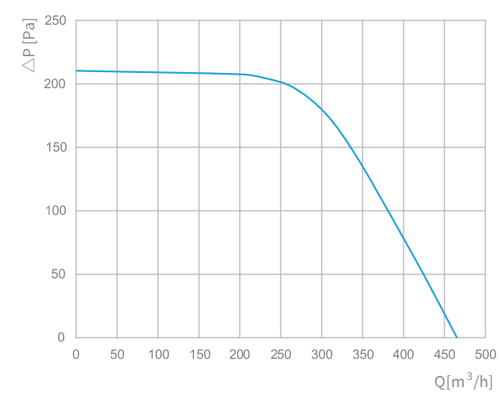

外形尺寸

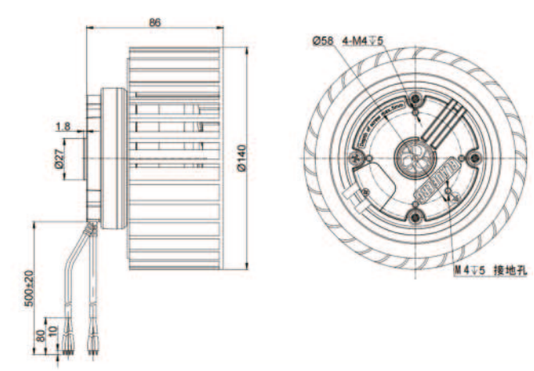

Ø 140 mm 前 向 — EC离心风机

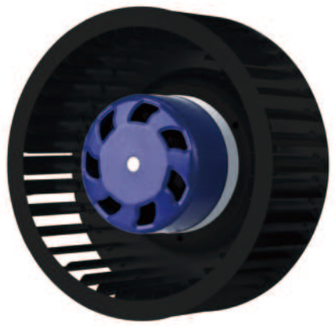

特 征

- 调　　速：0~10V DC /PWM
- 旋转方向：顺时针CW（从转子端看）
- 叶轮材料：PA6+GF
- 防护等级：IP55
- 绝缘等级：B
- 电机运行方式：连续工作制（S1）
- 轴　　承：滚珠轴承
- 电机保护：热保护，软启动保护，堵转保护

技术参数

型号	额定电压[V]	频率[Hz]	转速[RPM]	最大功率[W]	最大电流[A]	噪音[dB(A)]	工作温度[°C]	接线方式
BL-F140C-EC-02	230	50/60	2130	110	0.8	65	–25 ... +60	E0

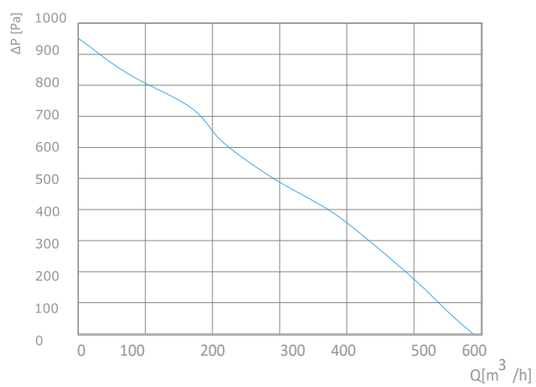

外形尺寸

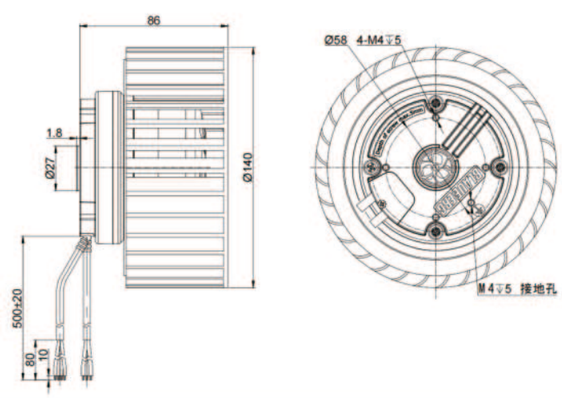

Ø 160 mm 前 向 — EC离心风机

特 征

- 调　　速：0~10V DC /PWM
- 旋转方向：顺时针CW（从转子端看）
- 叶轮材料：PA6+GF
- 防护等级：IP55
- 绝缘等级：B
- 电机运行方式：连续工作制（S1）
- 轴　　承：滚珠轴承
- 电机保护：热保护，软启动保护，堵转保护

技术参数

型号	额定电压[V]	频率[Hz]	转速[RPM]	最大功率[W]	最大电流[A]	噪音[dB(A)]	工作温度[°C]	接线方式
BL-F160B-EC-00	230	50/60	2200	85	0.65	62	–25 ... +60	E0

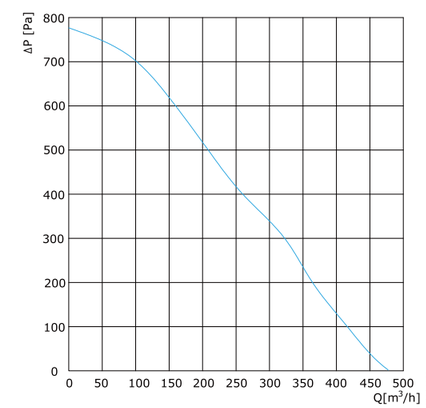

外形尺寸

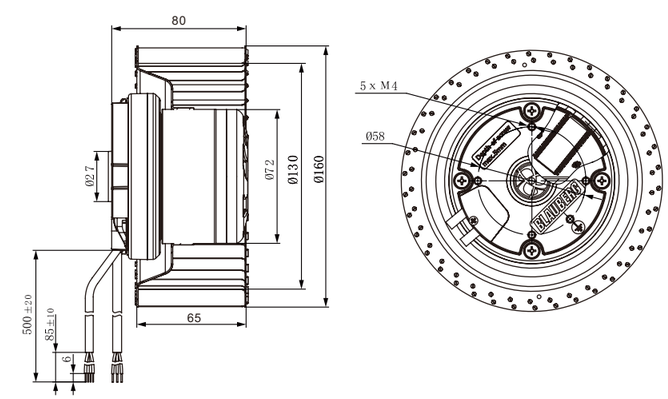

Ø 160 mm 前 向 — EC离心风机

特 征

- 调　　速：0~10V DC /PWM
- 旋转方向：顺时针CW（从转子端看）
- 叶轮材料：PA6+GF
- 防护等级：IP55
- 绝缘等级：B
- 电机运行方式：连续工作制（S1）
- 轴　　承：滚珠轴承
- 电机保护：热保护，软启动保护，堵转保护

技术参数

型号	额定电压[V]	频率[Hz]	转速[RPM]	最大功率[W]	最大电流[A]	噪音[dB(A)]	工作温度[°C]	接线方式
BL-F160B-EC-02	230	50/60	1800	115	0.85	64	–25 ... +60	E0

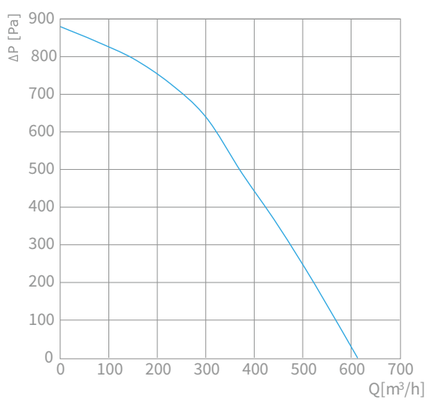

外形尺寸

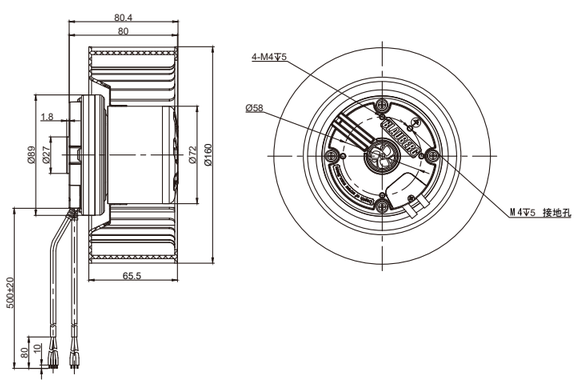

Ø 160 mm 前 向 — EC离心风机

EC
Centrifugal fans (forward curved)

特 征

- 调　　速：0~10V DC /PWM
- 旋转方向：顺时针CW（从转子端看）
- 叶轮材料：PA6+GF
- 防护等级：IP55
- 绝缘等级：B
- 电机运行方式：连续工作制（S1）
- 轴　　承：滚珠轴承
- 电机保护：热保护，软启动保护，堵转保护

技术参数

型号	额定电压[V]	频率[Hz]	转速[RPM]	最大功率[W]	最大电流[A]	噪音[dB(A)]	工作温度[°C]	接线方式
BL-F160B-EC-01	230	50/60	2200	170	1.24	70	–25 ... +60	E4

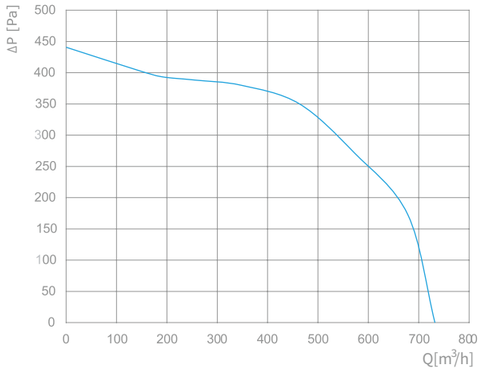

外形尺寸

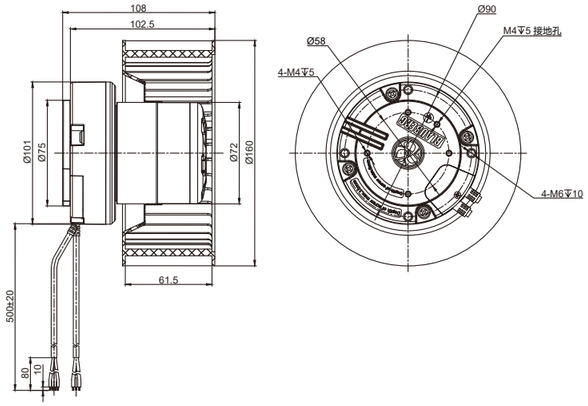

Ø 160 mm 前 向 — EC离心风机

特 征

- 调　　速：0~10V DC /PWM
- 旋转方向：顺时针CW（从转子端看）
- 叶轮材料：PA6+GF
- 防护等级：IP55
- 绝缘等级：B
- 电机运行方式：连续工作制（S1）
- 轴　　承：滚珠轴承
- 电机保护：热保护，软启动保护，堵转保护

技术参数

型号	额定电压[V]	频率[Hz]	转速[RPM]	最大功率[W]	最大电流[A]	噪音[dB(A)]	工作温度[°C]	接线方式
BL-F160B-EC-07	230	50/60	2400	230	1.65	73	–25 ... +60	E0

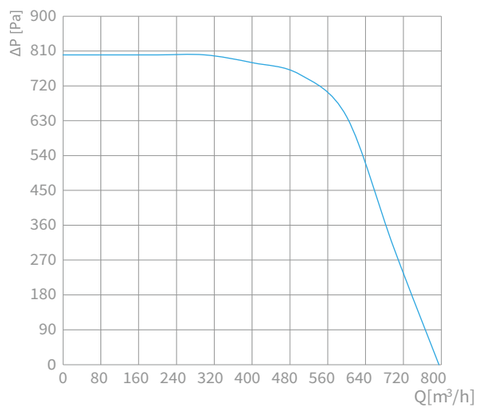

外形尺寸

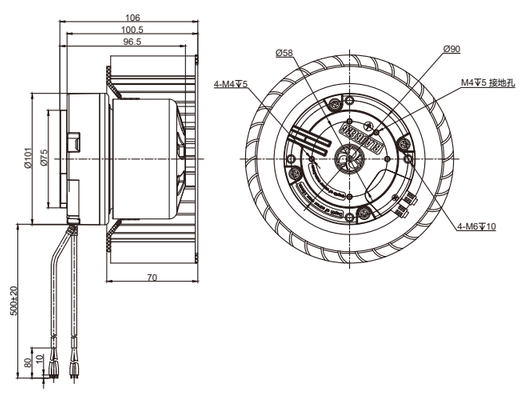

Ø 160 mm 前 向 — EC离心风机

特 征

- 调　　速：0~10V DC /PWM
- 旋转方向：顺时针CW（从转子端看）
- 叶轮材料：镀锌板
- 防护等级：IP55
- 绝缘等级：B
- 电机运行方式：连续工作制（S1）
- 轴　　承：滚珠轴承
- 电机保护：热保护，软启动保护，堵转保护

技术参数

型号	额定电压[V]	频率[Hz]	转速[RPM]	最大功率[W]	最大电流[A]	噪音[dB(A)]	工作温度[°C]	接线方式
BL-F160C-EC-00	230	50/60	1880	85	0.67	72	–25 ... +60	E0

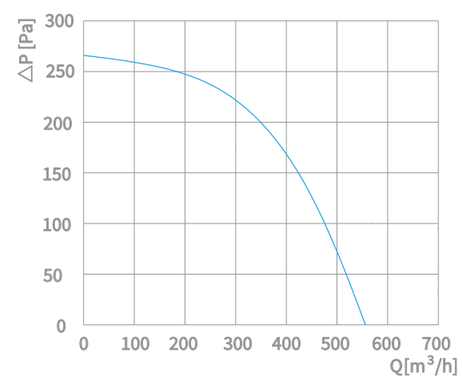

外形尺寸

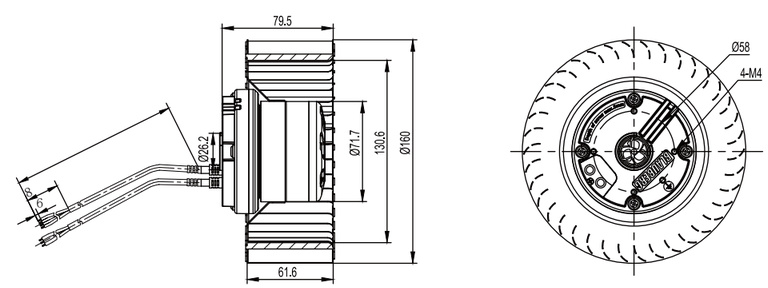

Ø 160 mm 前向 — EC离心风机

特征

- 调　　速：0~10V DC /PWM
- 旋转方向：顺时针CW（从转子端看）
- 叶轮材料：镀锌板
- 防护等级：IP55
- 绝缘等级：B
- 电机运行方式：连续工作制（S1）
- 轴　　承：滚珠轴承
- 电机保护：热保护，软启动保护，堵转保护

技术参数

型号	额定电压[V]	频率[Hz]	转速[RPM]	最大功率[W]	最大电流[A]	噪音[dB(A)]	工作温度[°C]	接线方式
BL-F160C-EC-02	230	50/60	2080	115	0.9	67	–25 ... +60	E0

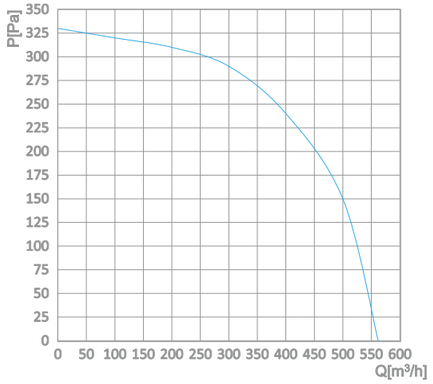

外形尺寸

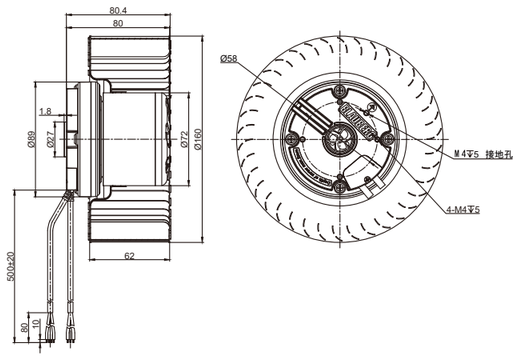

Ø 160 mm 前向 — EC离心风机

EC
Centrifugal fans (forward curved)

特征

- 调　　速：0~10V DC /PWM
- 旋转方向：顺时针CW（从转子端看）
- 叶轮材料：镀锌板
- 防护等级：IP55
- 绝缘等级：B
- 电机运行方式：连续工作制（S1）
- 轴　　承：滚珠轴承
- 电机保护：热保护，软启动保护，堵转保护

技术参数

型号	额定电压[V]	频率[Hz]	转速[RPM]	最大功率[W]	最大电流[A]	噪音[dB(A)]	工作温度[°C]	接线方式
BL-F160C-EC-01	230	50/60	3050	155	1.1	68	–25 ... +60	E0

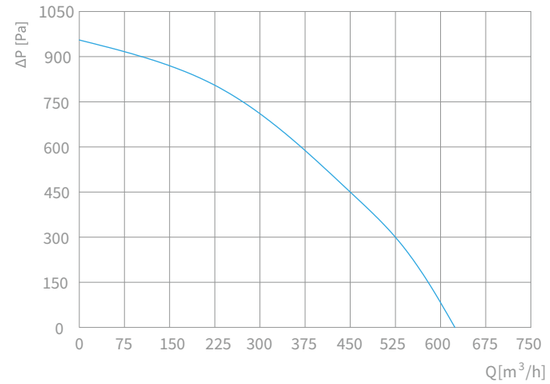

外形尺寸

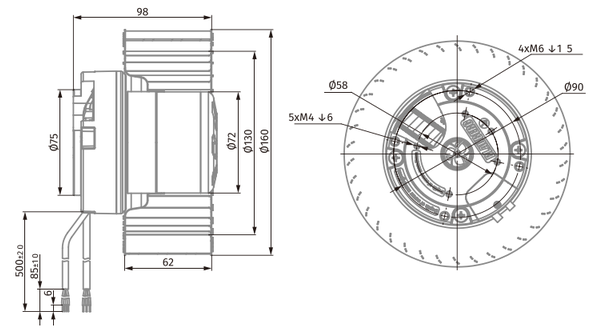

Ø 160 mm 前 向 — EC离心风机

特 征

- 调　　速：0~10V DC /PWM
- 旋转方向：顺时针CW（从转子端看）
- 叶轮材料：镀锌板
- 防护等级：IP55
- 绝缘等级：B
- 电机运行方式：连续工作制（S1）
- 轴　　承：滚珠轴承
- 电机保护：热保护，软启动保护，堵转保护

技术参数

型号	额定电压[V]	频率[Hz]	转速[RPM]	最大功率[W]	最大电流[A]	噪音[dB(A)]	工作温度[°C]	接线方式
BL-F160C-EC-07	230	50/60	3300	230	1.65	75	–25 ... +60	E0

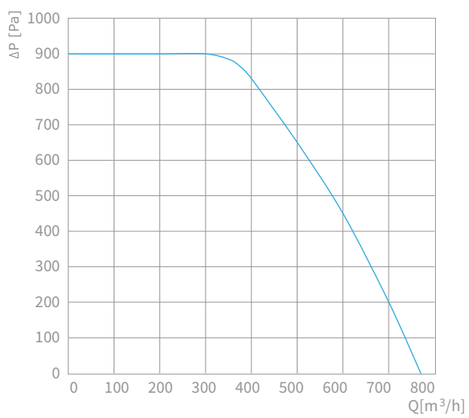

外形尺寸

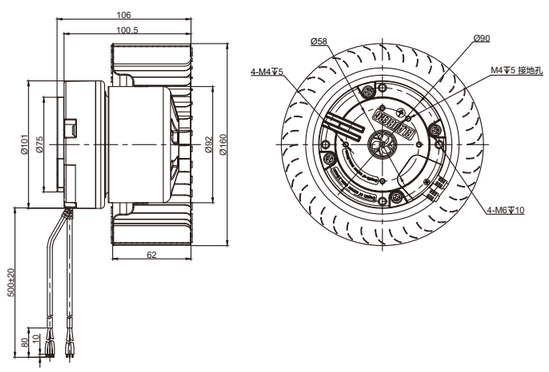

Ø 180 mm 前 向 — EC离心风机

特 征

- 调　　速：0~10V DC /PWM
- 旋转方向：顺时针CW（从转子端看）
- 叶轮材料：镀锌板
- 防护等级：IP55
- 绝缘等级：B
- 电机运行方式：连续工作制（S1）
- 轴　　承：滚珠轴承
- 电机保护：热保护，软启动保护，堵转保护

技术参数

型号	额定电压[V]	频率[Hz]	转速[RPM]	最大功率[W]	最大电流[A]	噪音[dB(A)]	工作温度[°C]	接线方式
BL-F180A-EC-01	230	50/60	2040	170	1.2	66	–25 ... +60	E0

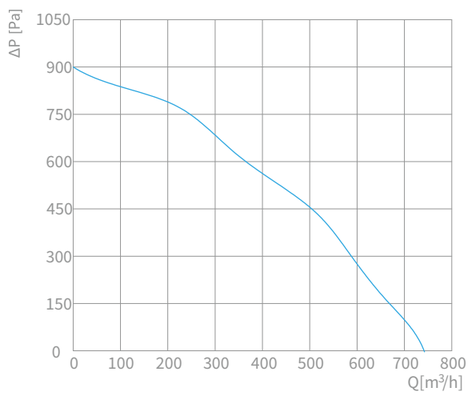

外形尺寸

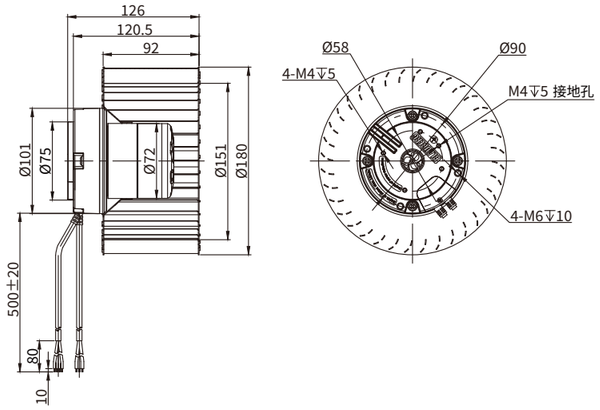

Ø 180 mm 前 向 — EC离心风机

特 征

- 调　　速：0~10V DC /PWM
- 旋转方向：顺时针CW（从转子端看）
- 叶轮材料：镀锌板
- 防护等级：IP55
- 绝缘等级：B
- 电机运行方式：连续工作制（S1）
- 轴　　承：滚珠轴承
- 电机保护：热保护，软启动保护，堵转保护

技术参数

型号	额定电压[V]	频率[Hz]	转速[RPM]	最大功率[W]	最大电流[A]	噪音[dB(A)]	工作温度[°C]	接线方式
BL-F180A-EC-07	230	50/60	2200	220	1.6	68	–25 ... +60	E0

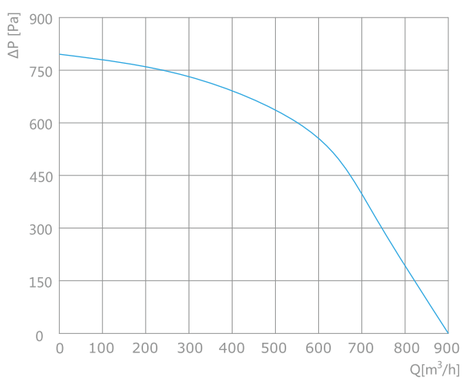

外形尺寸

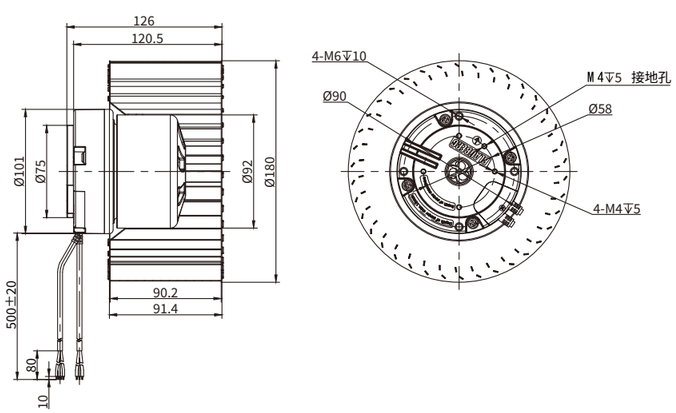

Ø 200 mm 前 向 — EC离心风机

特 征

- 调　　速：0~10V DC /PWM
- 旋转方向：顺时针CW（从转子端看）
- 叶轮材料：镀锌板
- 防护等级：IP55
- 绝缘等级：B
- 电机运行方式：连续工作制（S1）
- 轴　　承：滚珠轴承
- 电机保护：热保护，软启动保护，堵转保护

技术参数

型号	额定电压[V]	频率[Hz]	转速[RPM]	最大功率[W]	最大电流[A]	噪音[dB(A)]	工作温度[°C]	接线方式
BL-F200A-EC-07	230	50/60	2200	230	1.65	76	–25 ... +60	E0

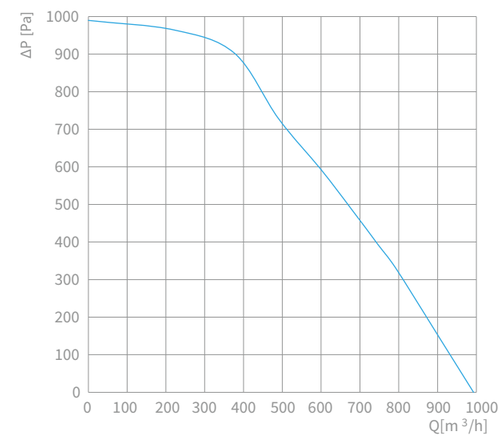

外形尺寸

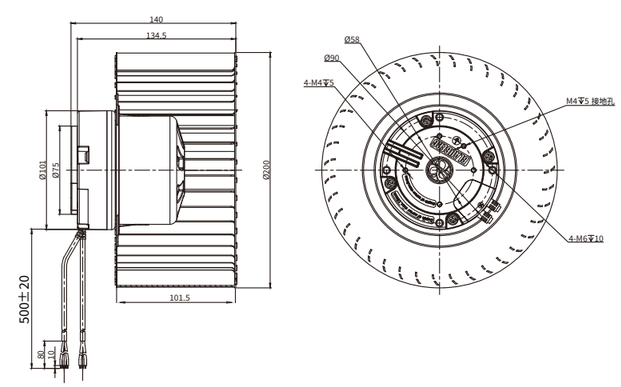

BLAUBERG Motoren | 德国博乐

Ø 225 mm 前 向

EC离心风机

特 征

- 调　　速：0~10V DC /PWM
- 旋转方向：顺时针CW（从转子端看）
- 叶轮材料：镀锌板
- 防护等级：IP55
- 绝缘等级：F
- 电机运行方式：连续工作制（S1）
- 轴　　承：滚珠轴承
- 电机保护：热保护，软启动保护，堵转保护

技术参数

型号	额定电压[V]	频率[Hz]	转速[RPM]	最大功率[W]	最大电流[A]	噪音[dB(A)]	工作温度[°C]	接线方式
BL-F225H-EC-05	230	50/60	2200	700	3.2	78	–25 ... +60	E1

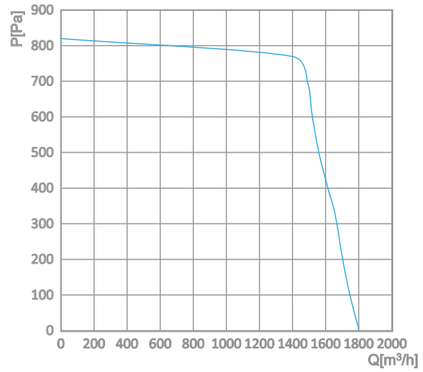

外形尺寸

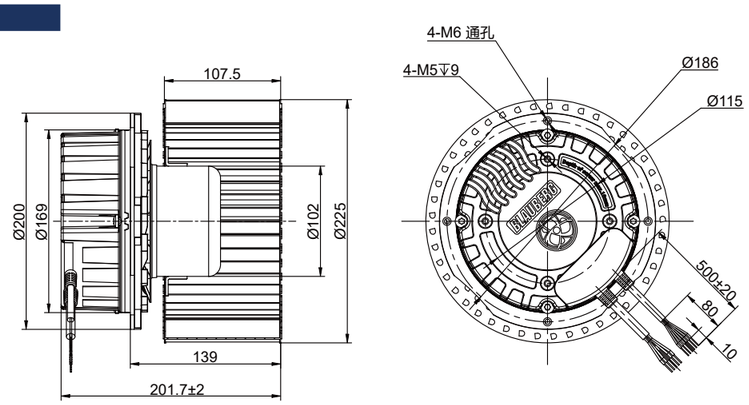

EC蜗壳风机

Ø 120 mm 单进风 EC蜗壳风机

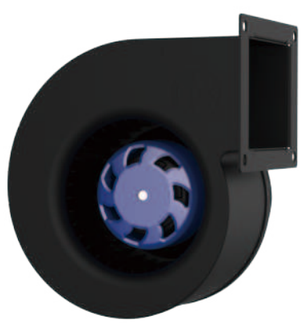

特征

- 调　　速：0~10V DC /PWM
- 旋转方向：顺时针CW（从转子端看）
- 叶轮材料：镀锌板
- 防护等级：IP55
- 绝缘等级：B
- 电机运行方式：连续工作制（S1）
- 轴　　承：滚珠轴承
- 电机保护：热保护，软启动保护，堵转保护

技术参数

型号	额定电压[V]	频率[Hz]	转速[RPM]	最大功率[W]	最大电流[A]	噪音[dB(A)]	工作温度[°C]	接线方式
SL-F120B-EC-00	230	50/60	3650	75	0.53	61	–25 ... +60	E0

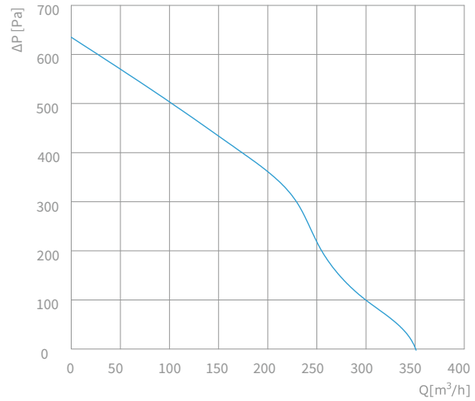

外形尺寸

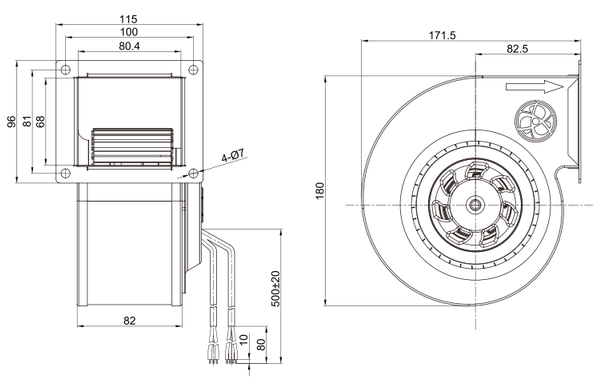

Ø 120 mm 单进风 EC蜗壳风机

特征

- 调　　速：0~10V DC /PWM
- 旋转方向：顺时针CW（从转子端看）
- 叶轮材料：镀锌板
- 防护等级：IP55
- 绝缘等级：B
- 电机运行方式：连续工作制（S1）
- 轴　　承：滚珠轴承
- 电机保护：热保护，软启动保护，堵转保护

技术参数

型号	额定电压[V]	频率[Hz]	转速[RPM]	最大功率[W]	最大电流[A]	噪音[dB(A)]	工作温度[°C]	接线方式
SL-F120B-EC-02	230	50/60	3800	115	0.9	63	–25 ... +60	E0

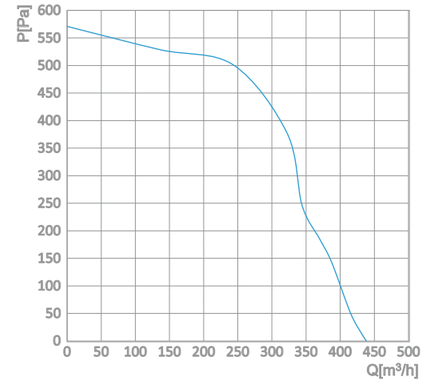

外形尺寸

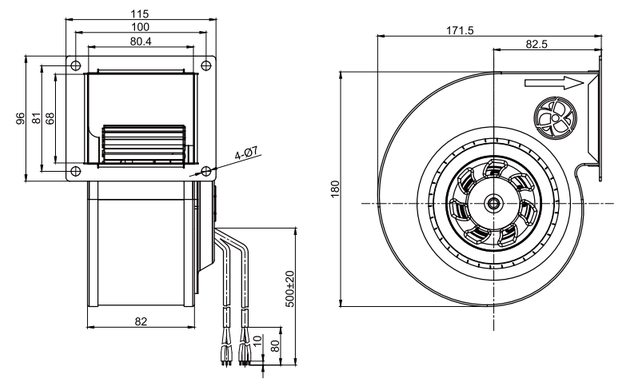

Ø 140 mm 单进风

EC蜗壳风机

特征

- 调　　速：0~10V DC /PWM
- 旋转方向：顺时针CW（从转子端看）
- 叶轮材料：镀锌板
- 防护等级：IP55
- 绝缘等级：B
- 电机运行方式：连续工作制（S1）
- 轴　　承：滚珠轴承
- 电机保护：热保护，软启动保护，堵转保护

技术参数

型号	额定电压[V]	频率[Hz]	转速[RPM]	最大功率[W]	最大电流[A]	噪音[dB(A)]	工作温度[°C]	接线方式
SL-F140B-EC-00	230	50/60	1860	85	0.62	65	–25 ... +60	E0

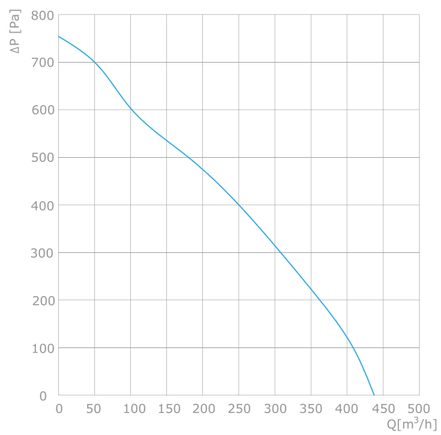

外形尺寸

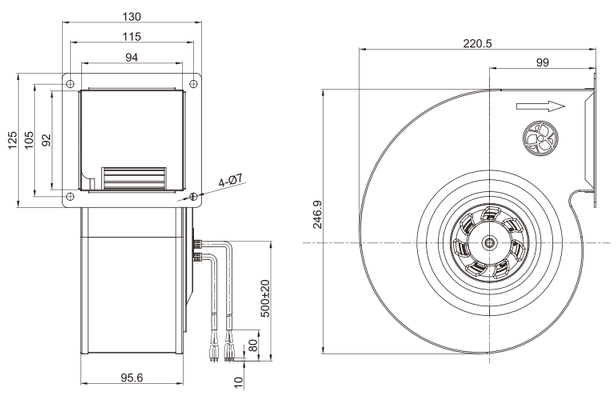

Ø 140 mm 单进风

EC蜗壳风机

特征

- 调　　速：0~10V DC /PWM
- 旋转方向：顺时针CW（从转子端看）
- 叶轮材料：镀锌板
- 防护等级：IP55
- 绝缘等级：B
- 电机运行方式：连续工作制（S1）
- 轴　　承：滚珠轴承
- 电机保护：热保护，软启动保护，堵转保护

技术参数

型号	额定电压[V]	频率[Hz]	转速[RPM]	最大功率[W]	最大电流[A]	噪音[dB(A)]	工作温度[°C]	接线方式
SL-F140B-EC-02	230	50/60	2060	115	0.85	75	–25 ... +60	E0

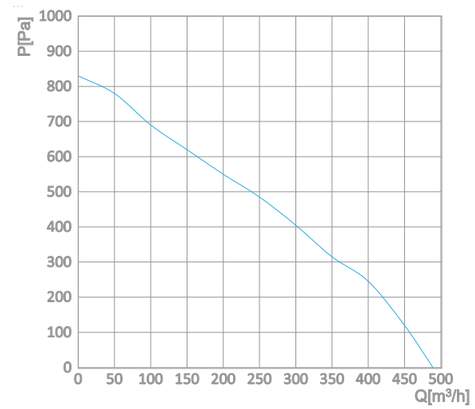

外形尺寸

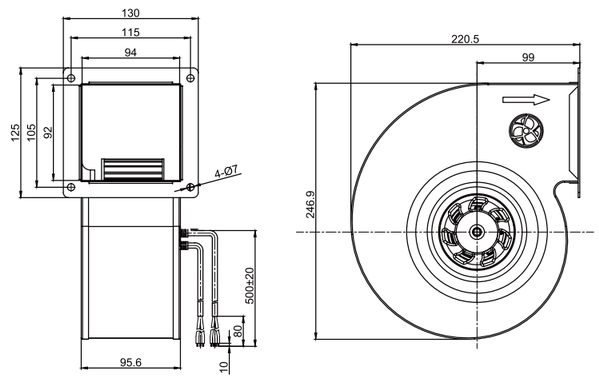

Ø 140 mm 单进风 EC蜗壳风机

特征

- 调　　速：0~10V DC /PWM
- 旋转方向：顺时针CW（从转子端看）
- 叶轮材料：PA6+GF
- 防护等级：IP55
- 绝缘等级：B
- 电机运行方式：连续工作制（S1）
- 轴　　承：滚珠轴承
- 电机保护：热保护，软启动保护，堵转保护

技术参数

型号	额定电压[V]	频率[Hz]	转速[RPM]	最大功率[W]	最大电流[A]	噪音[dB(A)]	工作温度[°C]	接线方式
SL-F140C-EC-00	230	50/60	1860	85	0.62	65	–25 ... +60	E0

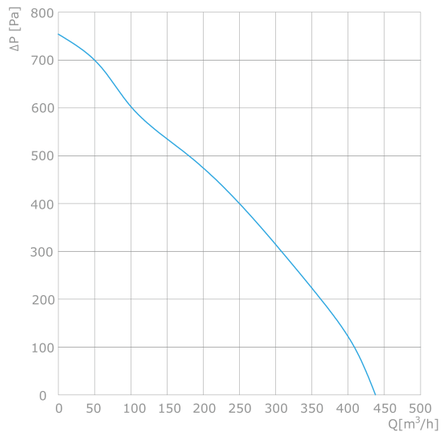

外形尺寸

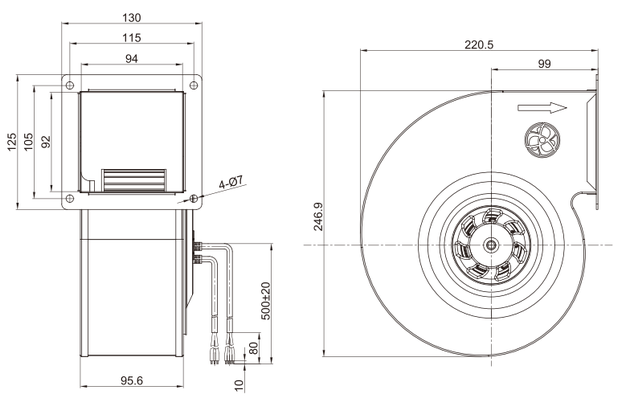

Ø 140 mm 单进风 EC蜗壳风机

特征

- 调　　速：0~10V DC /PWM
- 旋转方向：顺时针CW（从转子端看）
- 叶轮材料：PA6+GF
- 防护等级：IP55
- 绝缘等级：B
- 电机运行方式：连续工作制（S1）
- 轴　　承：滚珠轴承
- 电机保护：热保护，软启动保护，堵转保护

技术参数

型号	额定电压[V]	频率[Hz]	转速[RPM]	最大功率[W]	最大电流[A]	噪音[dB(A)]	工作温度[°C]	接线方式
SL-F140C-EC-02	230	50/60	2060	115	0.85	75	–25 ... +60	E0

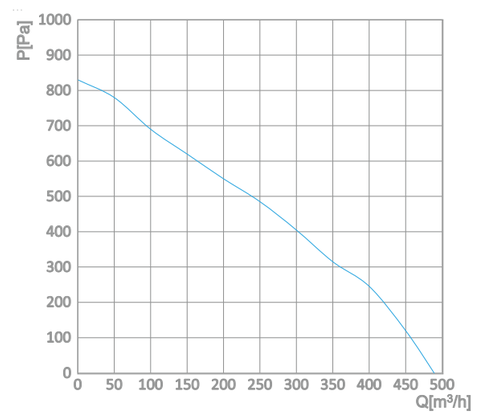

外形尺寸

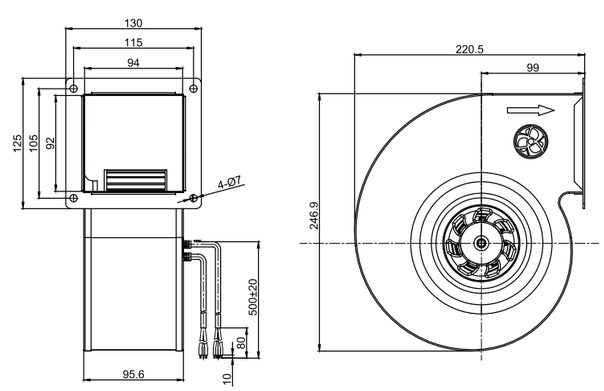

Ø 160 mm 单进风 EC蜗壳风机

特征

- 调　　速：0~10V DC /PWM
- 旋转方向：顺时针CW（从转子端看）
- 叶轮材料：PA6+GF
- 防护等级：IP55
- 绝缘等级：B
- 电机运行方式：连续工作制（S1）
- 轴　　承：滚珠轴承
- 电机保护：热保护，软启动保护，堵转保护

技术参数

型号	额定电压[V]	频率[Hz]	转速[RPM]	最大功率[W]	最大电流[A]	噪音[dB(A)]	工作温度[°C]	接线方式
SL-F160B-EC-00	230	50/60	2200	85	0.65	62	–25 ... +60	E0

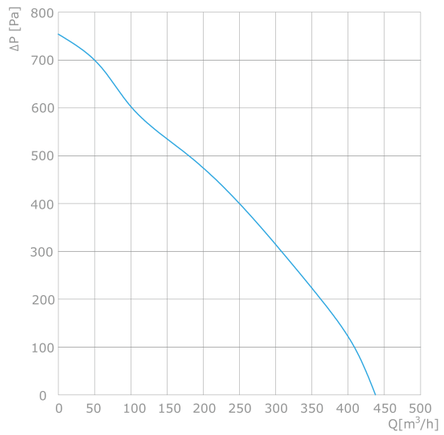

外形尺寸

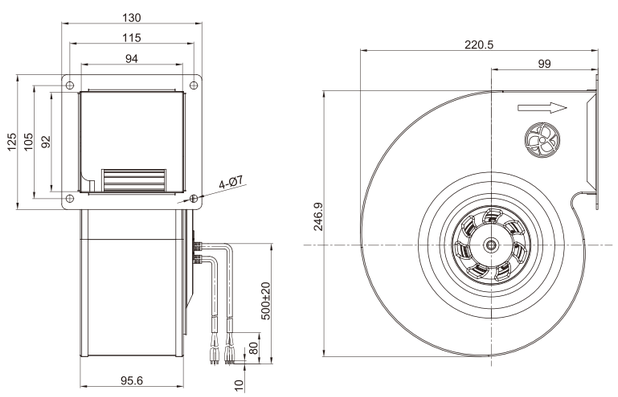

Ø 160 mm 单进风 EC蜗壳风机

特征

- 调　　速：0~10V DC /PWM
- 旋转方向：顺时针CW（从转子端看）
- 叶轮材料：PA6+GF
- 防护等级：IP55
- 绝缘等级：B
- 电机运行方式：连续工作制（S1）
- 轴　　承：滚珠轴承
- 电机保护：热保护，软启动保护，堵转保护

技术参数

型号	额定电压[V]	频率[Hz]	转速[RPM]	最大功率[W]	最大电流[A]	噪音[dB(A)]	工作温度[°C]	接线方式
SL-F160B-EC-02	230	50/60	2060	115	0.85	75	–25 ... +60	E0

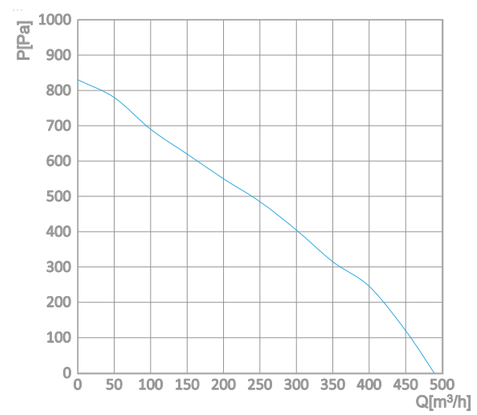

外形尺寸

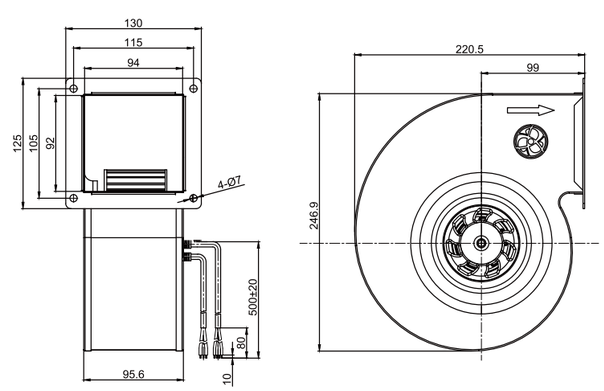

Ø 160 mm 单进风 EC蜗壳风机

特征

- 调　　速：0~10V DC /PWM
- 旋转方向：顺时针CW（从转子端看）
- 叶轮材料：PA6+GF
- 防护等级：IP55
- 绝缘等级：B
- 电机运行方式：连续工作制（S1）
- 轴　　承：滚珠轴承
- 电机保护：热保护，软启动保护，堵转保护

技术参数

型号	额定电压[V]	频率[Hz]	转速[RPM]	最大功率[W]	最大电流[A]	噪音[dB(A)]	工作温度[°C]	接线方式
SL-F160B-EC-01	230	50/60	3050	170	1.2	67	–25 ... +60	E0

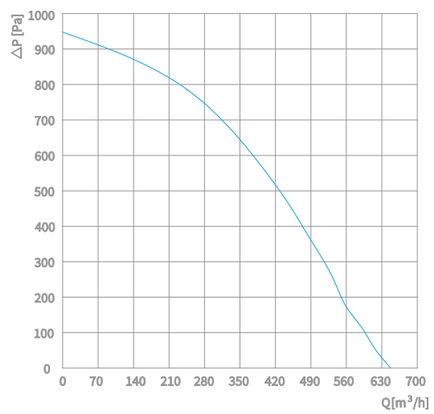

外形尺寸

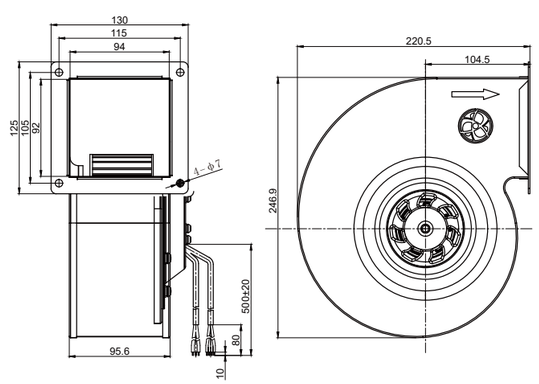

Ø 160 mm 单进风 EC蜗壳风机

特征

- 调　　速：0~10V DC /PWM
- 旋转方向：顺时针CW（从转子端看）
- 叶轮材料：PA6+GF
- 防护等级：IP55
- 绝缘等级：B
- 电机运行方式：连续工作制（S1）
- 轴　　承：滚珠轴承
- 电机保护：热保护，软启动保护，堵转保护

技术参数

型号	额定电压[V]	频率[Hz]	转速[RPM]	最大功率[W]	最大电流[A]	噪音[dB(A)]	工作温度[°C]	接线方式
SL-F160B-EC-07	230	50/60	3370	230	1.65	73	–25 ... +60	E0

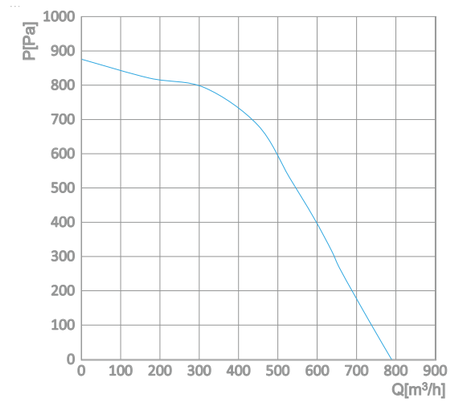

外形尺寸

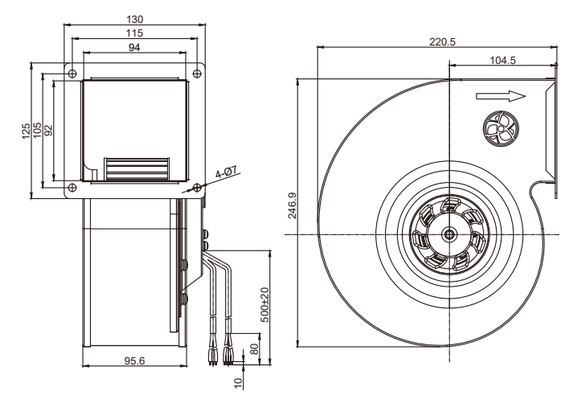

Ø 160 mm 单进风 EC蜗壳风机

特征

- 调　　速：0~10V DC /PWM
- 旋转方向：顺时针CW（从转子端看）
- 叶轮材料：镀锌板
- 防护等级：IP55
- 绝缘等级：B
- 电机运行方式：连续工作制（S1）
- 轴　　承：滚珠轴承
- 电机保护：热保护，软启动保护，堵转保护

技术参数

型号	额定电压[V]	频率[Hz]	转速[RPM]	最大功率[W]	最大电流[A]	噪音[dB(A)]	工作温度[°C]	接线方式
SL-F160C-EC-00	230	50/60	2650	85	0.65	66	–25 ... +60	E0

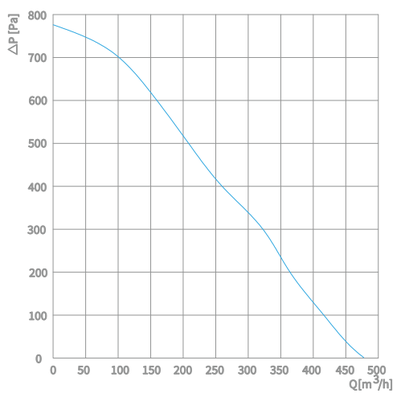

外形尺寸

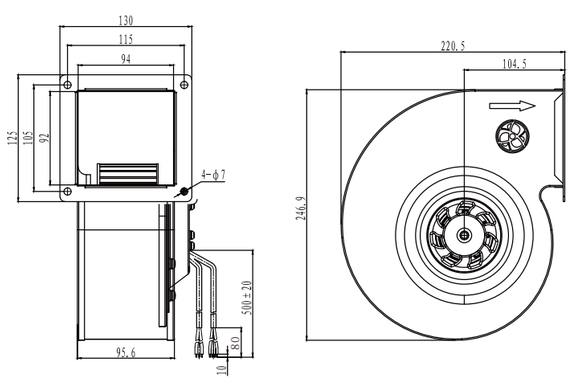

Ø 160 mm 单进风 EC蜗壳风机

特征

- 调　　速：0~10V DC /PWM
- 旋转方向：顺时针CW（从转子端看）
- 叶轮材料：镀锌板
- 防护等级：IP55
- 绝缘等级：B
- 电机运行方式：连续工作制（S1）
- 轴　　承：滚珠轴承
- 电机保护：热保护，软启动保护，堵转保护

技术参数

型号	额定电压[V]	频率[Hz]	转速[RPM]	最大功率[W]	最大电流[A]	噪音[dB(A)]	工作温度[°C]	接线方式
SL-F160C-EC-02	230	50/60	2760	115	0.9	67	–25 ... +60	E0

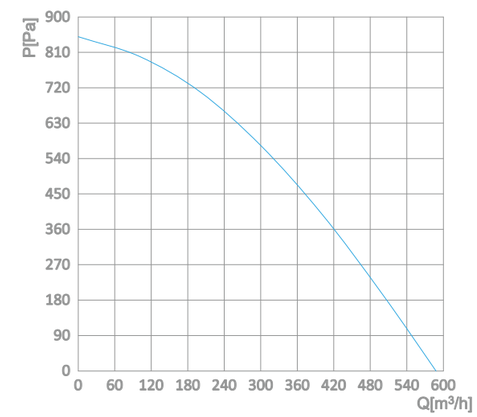

外形尺寸

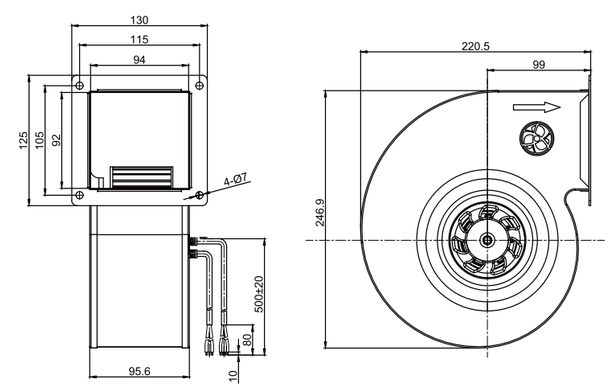

Ø 160 mm 单进风 EC蜗壳风机

特征

- 调　　速：0~10V DC /PWM
- 旋转方向：顺时针CW（从转子端看）
- 叶轮材料：镀锌板
- 防护等级：IP55
- 绝缘等级：B
- 电机运行方式：连续工作制（S1）
- 轴　　承：滚珠轴承
- 电机保护：热保护，软启动保护，堵转保护

技术参数

型号	额定电压[V]	频率[Hz]	转速[RPM]	最大功率[W]	最大电流[A]	噪音[dB(A)]	工作温度[°C]	接线方式
SL-F160C-EC-01	230	50/60	3050	155	1.4	68	–25 ... +60	E0

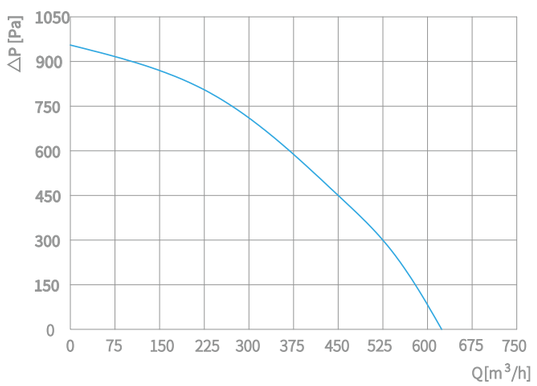

外形尺寸

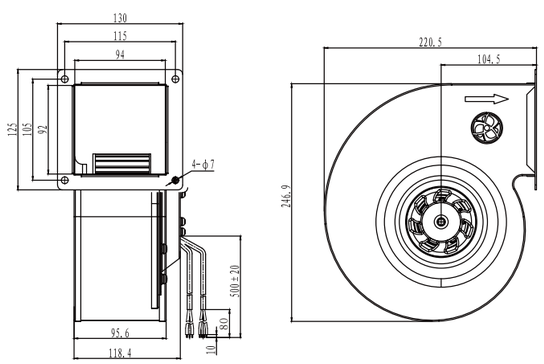

Ø 160 mm 单进风 EC蜗壳风机

特征

- 调　　速：0~10V DC /PWM
- 旋转方向：顺时针CW（从转子端看）
- 叶轮材料：镀锌板
- 防护等级：IP55
- 绝缘等级：B
- 电机运行方式：连续工作制（S1）
- 轴　　承：滚珠轴承
- 电机保护：热保护，软启动保护，堵转保护

技术参数

型号	额定电压[V]	频率[Hz]	转速[RPM]	最大功率[W]	最大电流[A]	噪音[dB(A)]	工作温度[°C]	接线方式
SL-F160C-EC-07	230	50/60	3370	230	1.65	73	–25 ... +60	E0

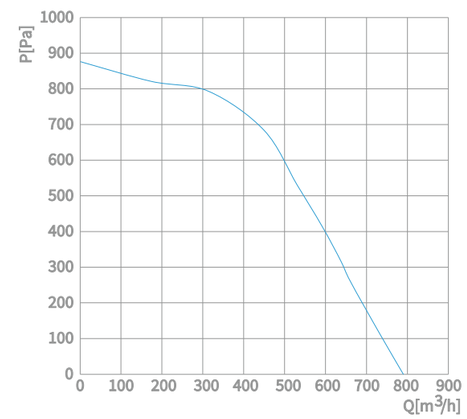

外形尺寸

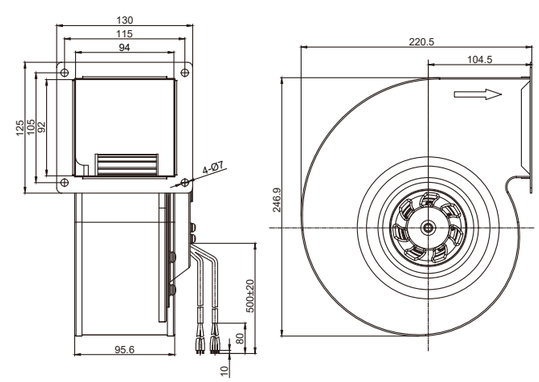

Ø 180 mm 单进风 EC蜗壳风机

特征

- 调　　速：0~10V DC /PWM
- 旋转方向：顺时针CW（从转子端看）
- 叶轮材料：镀锌板
- 防护等级：IP55
- 绝缘等级：B
- 电机运行方式：连续工作制（S1）
- 轴　　承：滚珠轴承
- 电机保护：热保护，软启动保护，堵转保护

技术参数

型号	额定电压[V]	频率[Hz]	转速[RPM]	最大功率[W]	最大电流[A]	噪音[dB(A)]	工作温度[°C]	接线方式
SL-F180A-EC-01	230	50/60	2040	170	1.2	66	–25 ... +60	E0

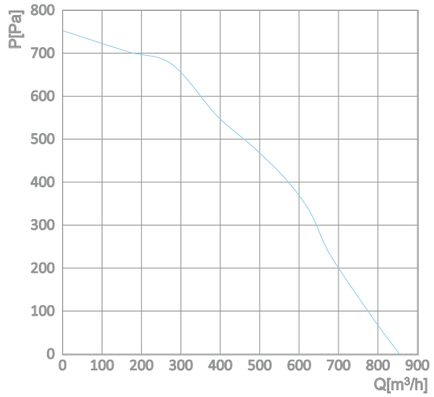

外形尺寸

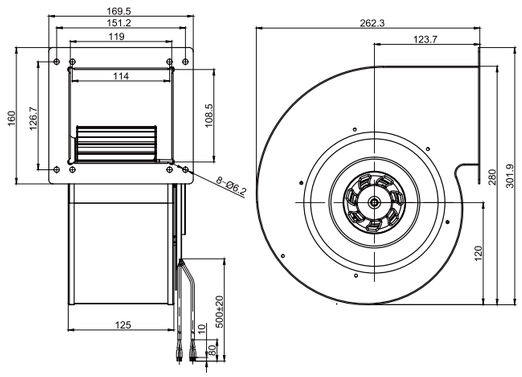

Ø 180 mm 单进风 EC蜗壳风机

特征

- 调　　速：0~10V DC /PWM
- 旋转方向：顺时针CW（从转子端看）
- 叶轮材料：镀锌板
- 防护等级：IP55
- 绝缘等级：B
- 电机运行方式：连续工作制（S1）
- 轴　　承：滚珠轴承
- 电机保护：热保护，软启动保护，堵转保护

技术参数

型号	额定电压[V]	频率[Hz]	转速[RPM]	最大功率[W]	最大电流[A]	噪音[dB(A)]	工作温度[°C]	接线方式
SL-F180A-EC-07	230	50/60	2200	220	68	68	–25 ... +60	E0

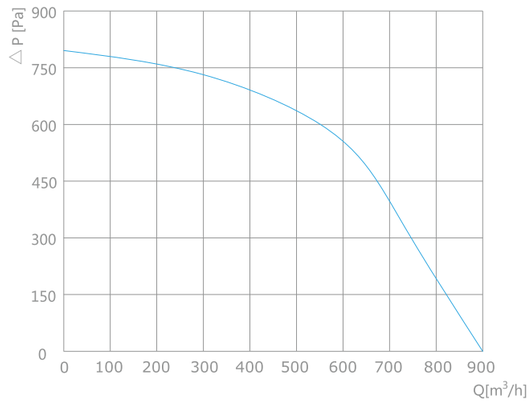

外形尺寸

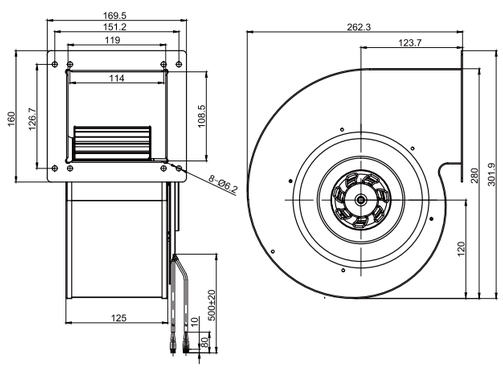

EC Blowers

Ø 200 mm 单进风 EC蜗壳风机

特征

- 调　　速：0~10V DC /PWM
- 旋转方向：顺时针CW（从转子端看）
- 叶轮材料：镀锌板
- 防护等级：IP55
- 绝缘等级：B
- 电机运行方式：连续工作制（S1）
- 轴　　承：滚珠轴承
- 电机保护：热保护，软启动保护，堵转保护

技术参数

型号	额定电压[V]	频率[Hz]	转速[RPM]	最大功率[W]	最大电流[A]	噪音[dB(A)]	工作温度[°C]	接线方式
SL-F200A-EC-07	230	50/60	2200	230	1.65	76	–25 ... +60	E0

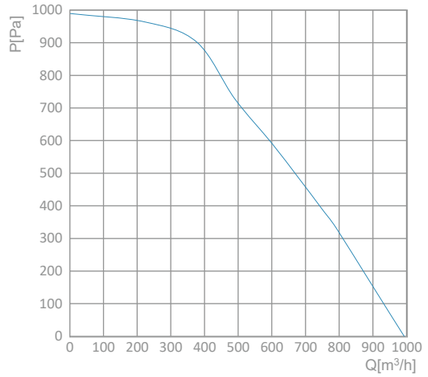

外形尺寸

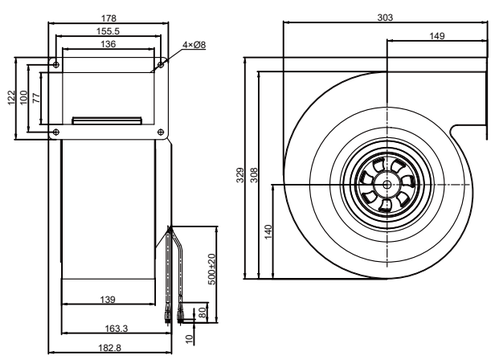

Ø 225 mm 单进风 EC蜗壳风机

特征

- 调　　速：0~10V DC /PWM
- 旋转方向：顺时针CW（从转子端看）
- 叶轮材料：镀锌板
- 防护等级：IP55
- 绝缘等级：F
- 电机运行方式：连续工作制（S1）
- 轴　　承：滚珠轴承
- 电机保护：热保护，软启动保护，堵转保护

技术参数

型号	额定电压[V]	频率[Hz]	转速[RPM]	最大功率[W]	最大电流[A]	噪音[dB(A)]	工作温度[°C]	接线方式
SL-F225H-EC-05	230	50/60	2200	700	3.2	78	–25 ... +60	E1

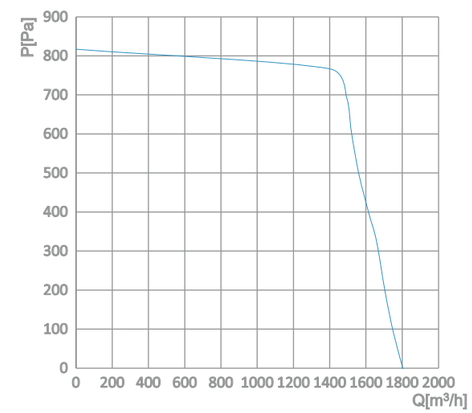

外形尺寸

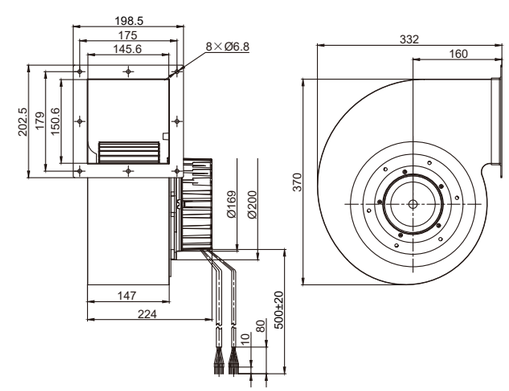

Ø 133 mm 双进风 EC蜗壳风机

特征

- 调　　速：0~10V DC /PWM
- 旋转方向：顺时针CW（从转子端看）
- 叶轮材料：镀锌板
- 防护等级：IP55
- 绝缘等级：B
- 电机运行方式：连续工作制（S1）
- 轴　　承：滚珠轴承
- 电机保护：热保护，软启动保护，堵转保护

技术参数

型号	额定电压[V]	频率[Hz]	转速[RPM]	最大功率[W]	最大电流[A]	噪音[dB(A)]	工作温度[°C]	接线方式
DL-F133B-EC-H1	230	50/60	1800	135	1.1	73	–25 ... +60	E0

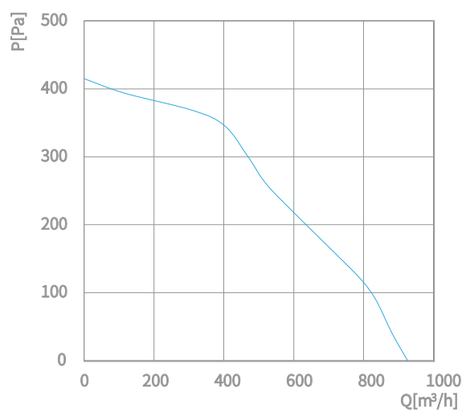

外形尺寸

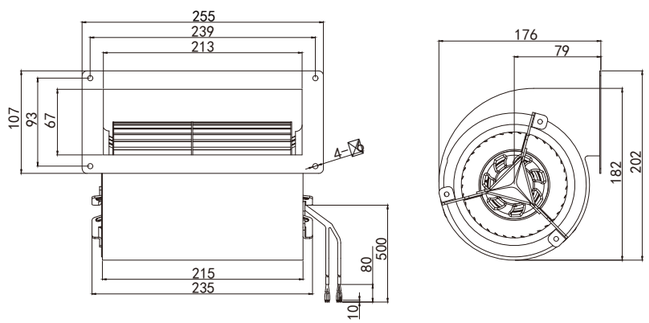

Ø 146 mm 双进风 EC蜗壳风机

特征

- 调　　速：0~10V DC /PWM
- 旋转方向：顺时针CW（从转子端看）
- 叶轮材料：PA6+GF
- 防护等级：IP55
- 绝缘等级：B
- 电机运行方式：连续工作制（S1）
- 轴　　承：滚珠轴承
- 电机保护：热保护，软启动保护，堵转保护

技术参数

型号	性能曲线	额定电压[V]	频率[Hz]	转速[RPM]	最大功率[W]	最大电流[A]	噪音[dB(A)]	工作温度[°C]	接线方式
DL-F146B-EC-V0	I	230	50/60	2100	70	0.5	59	–25... (+60)	E0
DL-F146B-EC-V2	II	230	50/60	2400	115	0.85	66	–25... (+60)	E0
DL-F146B-EC-V7	III	230	50/60	3100	230	1.7	73	–25 ... (+60)	E0

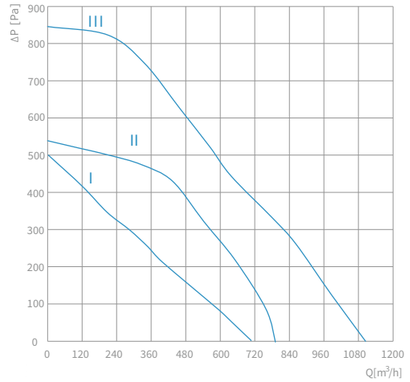

外形尺寸

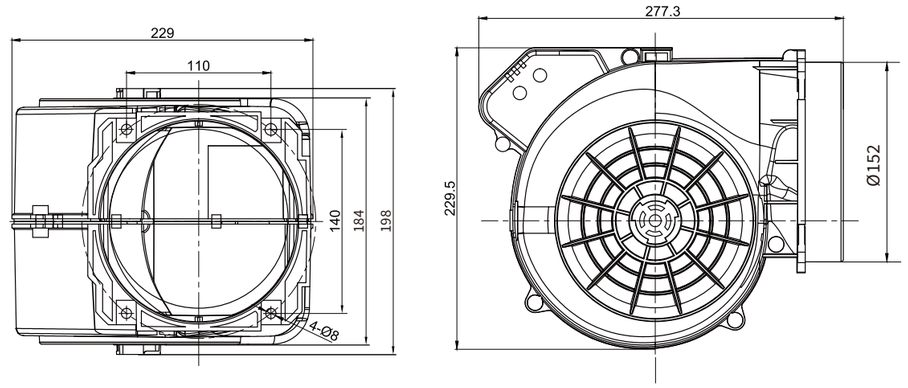

Ø 146 mm 双进风 EC蜗壳风机

特征

- 调　　速：0~10V DC /PWM
- 旋转方向：顺时针CW（从转子端看）
- 叶轮材料：镀锌板
- 防护等级：IP55
- 绝缘等级：B
- 电机运行方式：连续工作制（S1）
- 轴　　承：滚珠轴承
- 电机保护：热保护，软启动保护，堵转保护

技术参数

型号	额定电压[V]	频率[Hz]	转速[RPM]	最大功率[W]	最大电流[A]	噪音[dB(A)]	工作温度[°C]	接线方式
DL-F146B-EC-H1	230	50/60	2050	168	1.25	69	–25 ... +60	E0

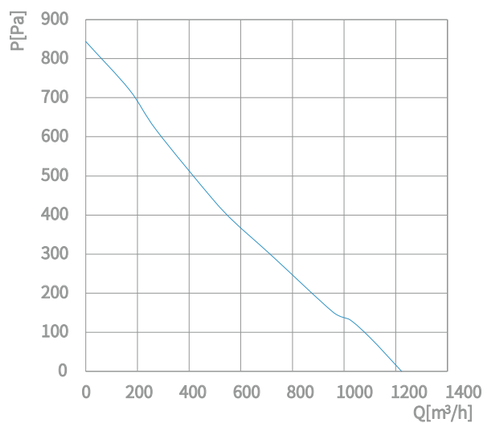

外形尺寸

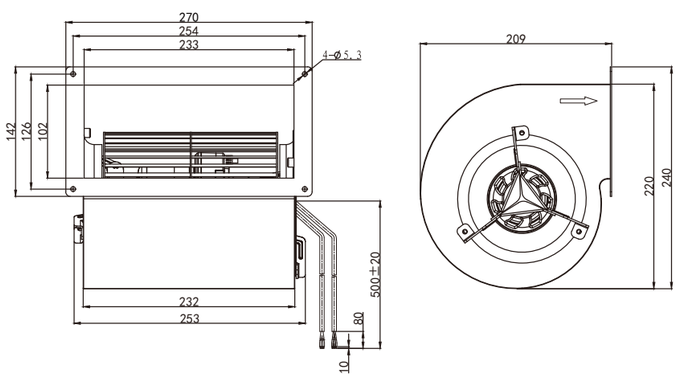

Ø 146 mm 双进风 EC蜗壳风机

特征

- 调　　速：0~10V DC /PWM
- 旋转方向：顺时针CW（从转子端看）
- 叶轮材料：镀锌板
- 防护等级：IP55
- 绝缘等级：B
- 电机运行方式：连续工作制（S1）
- 轴　　承：滚珠轴承
- 电机保护：热保护，软启动保护，堵转保护

技术参数

型号	额定电压[V]	频率[Hz]	转速[RPM]	最大功率[W]	最大电流[A]	噪音[dB(A)]	工作温度[°C]	接线方式
DL-F146B-EC-H7	230	50/60	2700	230	1.65	74	–25 ... +60	E0

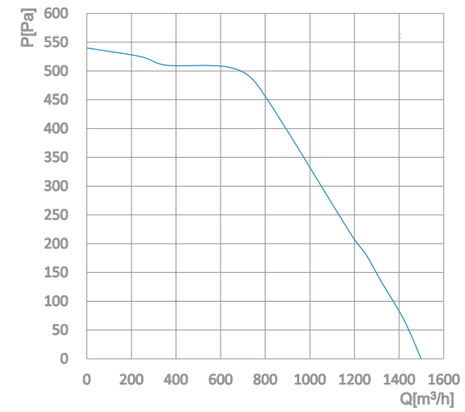

外形尺寸

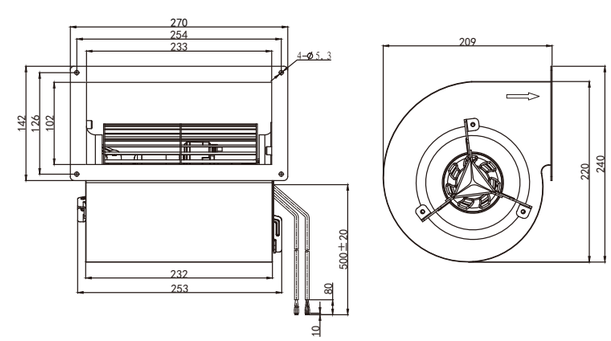

电机接线图

"E0"

- U1 棕色
- U2 蓝色
- PE 黄绿色
- U4 红色
- U5 黄色
- U6 白色
- U7 蓝色

电源线

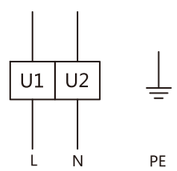

控制线

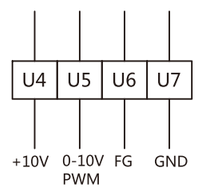

"E1"

- U1 棕色
- U2 黑色
- U3 白色
- U4 灰色
- PE 黄绿色
- U5 棕色
- U6 灰色
- U7 黄色
- U8 白色
- U9 红色
- U10 蓝色

电源线

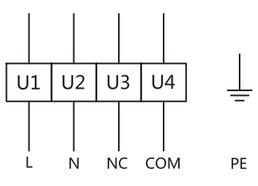

控制线

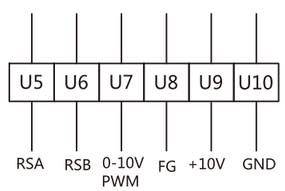

"E2"

- PE 黄绿
- U0 蓝色
- U1 棕色
- U2 黑色
- U3 白色
- U4 灰色
- U5 棕色
- U6 灰色
- U7 黄色
- U8 白色
- U9 红色
- U10 蓝色

电源线

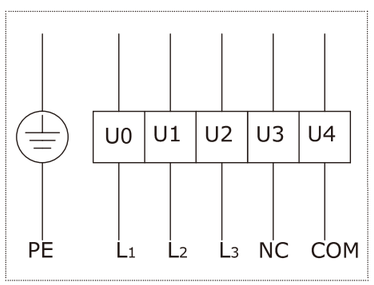

控制线

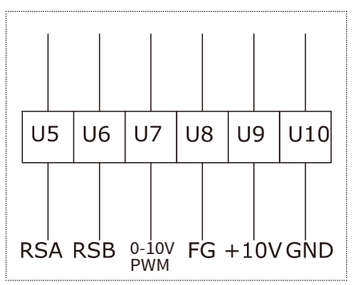

"E4"

- PE 黄绿
- U1 棕色
- U2 蓝色
- U3 棕色
- U4 灰色
- U5 黄色
- U6 白色
- U7 红色
- U8 蓝色

电源线

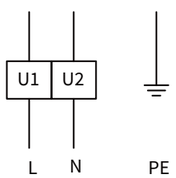
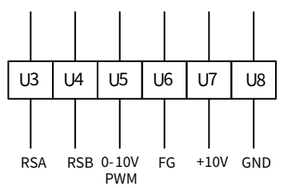
控制线